بسمه تعالی

شماره: ۹۸/۴/۴/۴۲۵۴۴

تاریخ: ۱۳۹۸/۸/۲۷

پیوست: ندارد

شهرداری گرگان

رونق تولید

" تجدید آگهی مناقصه عمومی "

شهرداری گرگان درنظر دارد **اجرای عملیات احداث فاز یک آرامستان جدید واقع در جاده آق قلا** را با سقف برآورد اولیه ۸۹۹ / ۹۸۲ / ۰۰۸ / ۱۶ **ریال** بدون تعدیل بر مبنای فهرست بهاء پایه رشته **ابنیه** برآورد،نقشه و مشخصات فنی پیوست آگهی مناقصه به شرکت‌های پیمانکاری واجد شرایط واگذار نماید. لذا شرکتهای پیمانکاری دارای گواهینامه صلاحیت پیمانکاری پایه رشته **ابنیه** می توانند **از تاریخ ۲ / ۹ / ۱۳۹۸ لغایت آخر وقت اداری مورخ ۱۲ / ۹ / ۱۳۹۸** به واحد امور قراردادهای شهرداری به آدرس **گرگان** –میدان شهرداری– شهرداری گرگان- طبقه سوم و یا به سایت شهرداری گرگان به آدرس اینترنتی WWW.GORGAN.IR مراجعه و ضمن دریافت اسناد مناقصه نسبت به تکمیل و ارائه اسناد در **پاکت الف** (تضمین شرکت در مناقصه) **پاکت ب** (اساسنامه، آگهی تأسیس و آخرین تغییرات شرکت ، رزومه،گواهی ایمنی و بهداشت HSE و سایر اسناد و مدارک شرکت در مناقصه) و **پاکت ج** (پیشنهاد قیمت) به شرح ذیل در مدت زمان تعیین شده در متن آگهی در پاکت لاک ومهر شده به واحد دبیرخانه شهرداری به آدرس: گرگان– میدان شهرداری– شهرداری گرگان اقدام نمایند. **ک**

شرایط،اسناد و مدارک موردنیاز مناقصه عمومی :

- کلیه مراحل برگزاری مناقصه تابع آئین نامه معاملات شهرداری می باشدو شرکت در مناقصه و دادن پیشنهاد به منزله قبول شروط وتکالیف شهرداری در آیین نامه معاملات شهرداری می‌باشد.
- متقاضیان مکلف به رعایت ترتیب تهیه،شرایط و تسلیم پیشنهادات مطابق با آئین نامه معاملات شهرداری می باشد.
- تضمین شرکت در مناقصه مبلغ **۸۰۱ / ۰۰۰ / ۰۰۰ ریال** تعیین و به صورت ضمانت نامه بانکی و یا وجه نقد به حساب جاری **۲-۴۳-۷۶۱۱۱۱۸-۴۰۱۰** نزد بانک انصار شعبه مرکزی گرگان به نام شهرداری گرگان به شرح مدت زمان تعیین شده در متن آگهی مناقصه واریز و رسید مربوطه در پاکت الف لاک و مهر شده ارائه گردد.
- عنبر پروژه از محل ردیف **۳۷۰۲۰۱** برنامه **سوم** بودجه سال **۱۳۹۸** شهرداری تأمین می گردد.
- متقاضیانی که تمایل به شرکت در مناقصه رادارند مکلف به ارائه تضمین شرکت در مناقصه در پاکت الف، اسناد و مدارک شرکت در مناقصه ، رزومه، صلاحیت پیمانکاری،گواهی ایمنی و بهداشت (HSE) و اساسنامه، آگهی تأسیس و آخرین تغییرات شرکت در روزنامه رسمی در پاکت ب و پیشنهاد قیمت در پاکت ج به صورت پلمب شده در مدت زمان تعیین شده در متن آگهی و شرایط، اسناد و مدارک موردنیاز مناقصه می باشند.
- متقاضیانی که تمایل به شرکت در مناقصه را دارند می توانند ظرف مدت زمان تعیین شده در متن آگهی به آدرس موضوع مورد مناقصه جهت بازدید مراجعه نمایند.
- به پیشنهاد قیمت مبهم، نامشخص، مخدوش، بدون سپرده، مشروط و پیشنهاداتی که بعد از انقضای مدت مقرر در آگهی برسد، ترتیب اثر داده نخواهدشد.
- عریضه انتشار آگهی و پرداخت کلیه کسورات قانونی از اجرای پروژه به عهده برنده مناقصه می باشد.
- مطابق با آئین نامه معاملات شهرداری و تضمین برای معاملات خوانبار پیش پرداخت تا سقف بیست درصد (۲۰٪) مبلغ قرارداد با نظر کارفرما در قبال ارائه ضمانتنامه بانکی و تضمین حسن انجام تعهدات حداقل پنج درصد (۵٪) مبلغ اولیه پیمان تعیین،اخذ،پرداخت و مستهلک می گردد.
- معیارها و روش ارزیابی کیفی و کمی شرکت کنندگان براساس مستندات رزومه (مفاصا حساب تأمین اجتماعی یا صورتجلسه تحویل موقت و یا قطعی همراه با قرارداد مربوطه) پرداخت مبلغ به صورت ۲۰ درصد نقد (از محل پیش پرداخت) و ۸۰ درصد تهاتر با املاک شهرداری یا پروانه ساختمانی که به نام شرکت یا اعضای هیئت مدیره صاحب شده باشد،بدیهی است کسورات بیمه می بایست توسط پیمانکار پرداخت گردد.
- میزان خسارت تاخیر غیر مجاز اجرای پروژه علاوه بر جرائم مندرج در ماده ۵۰ شرایط عمومی پیمان به ازای هر روز تاخیر مبلغ ۰۰۰ / ۰۰۰ / ۱۶ ریال تعیین و در مرحله از پرداخت محاسبه کسر می گردد.
- شهرداری در رد یا قبول شرکت هایی که دارای تعداد ۳پروژه همزمان در حال اجرا در شهرداری می باشند مختار است.
- شهرداری در رد یا قبول یک یا تمام پیشنهادات مختار است و در این صورت تضمین شرکت در مناقصه آنان استرداد می گردد.
- مدت زمان اجرای پروژه ۶ ماه می باشد.
- پاکت اسناد مناقصه روز چهارشنبه مورخ ۱۳ / ۹ / ۹۸ رأس ساعت ۱۴:۳۰ در محل سالن اندیشه شهرداری گرگان بازگشایی می گردد.
- مدت زمان لازم برای بررسی پیشنهادات و تذطیص برنده مناقصه از تاریخ بازگشایی و قرائت پیشنهادها حداکثر ظرف مدت ۷ روز به استثنای ایام تعطیل تعیین و پس از موافقت شهردار حداکثر ظرف مدت ۵ روز به استثنای ایام تعطیل به برنده مناقصه ابلاغ می گردد.
- چنانچه برندگان اول و دوم مناقصه حاضر به انعقاد قرارداد نشوند سپرده آنان به ترتیب اولویت در مدت زمان تعیین شده در ماده ۲۰ آئین نامه معاملات شهرداری (۱۴ روز به استثنای ایام تعطیل) به نفع شهرداری ضبط و مناقصه تجدید می گردد.

تلفن تماس : ۲۲۴۰۷۵۲-۰۱۷۳

عبدالرضا دادپود

شهردار گرگان

تلفن: ۱۱-۳۲۲۲۴۰۱۰ فکس: ۰۱۷-۳۲۲۲۶۰۸ کد پستی: ۴۹۱۷۶۴۶۳۹۱ پست الکترونیک: Info@gorgan.ir

آدرس: گرگان، میدان شهرداری، جنب بانک ملی مرکزی، ساختمان شهرداری وب سایت: www.gorgan.ir

شهرداری گرگان

برگ پیشنهاد قیمت

اینجانب ..... فرزند ..... دارنده شماره شناسنامه..... و شماره ملی ..... صادره از .....
مدیر عامل شرکت ..... با شماره ثبت ..... و شماره اقتصادی ..... و با گرید ..... و گرایش
..... به آدرس ..... کد پستی ..... پس از بررسی و آگاهی کامل و پذیرش تعهد اجرا و مسئولیت در مورد مطالب و مندرجات دعوتنامه شرکت در مناقصه، شرایط مناقصه، شرایط خصوصی مناقصه و پیمان، مشخصات فنی عمومی، نقشه های کلی و تفصیلی اجرایی، فهرست مقادیر و قیمتهای برآوردی کار، تعهدنامه اجرا و قبول مقررات و اسناد و مدارک عمومی مناقصه و پیمان، تعهد نامه عدم شمول قانون منع مداخله کارمندان در معاملات دولتی و بطور کلی تمامی مدارک و رد هر گونه ایراد از موارد مذکور و اسناد مناقصه شماره..... ، پس از بازدید کامل از محل کار و با اطلاع کامل از جمیع شرایط و عوامل موجود از لحاظ انجام کارهای مورد مناقصه به شرح ذیل قبول می نمایم که :

۱ - ۱- موضوع**اجرای فاز یک آرامستان جدید واقع در جاده گرگان آق قلا** را براساس شرایطو مشخصات مندرج در اسناد و مدارک:
به مبلغ (بعدد) ..... ریال و بحروف: ..... انجام دهم.

تبصره- لازم به ذکر است در صورت عدم تکمیل هر فعالیت، درصد تأیید شده فعالیتهای جزء از سوی دستگاه نظارت ملاک عمل پرداخت در صورت وضعیت قرار می گیرد.

۲ـ چنانچه این پیشنهاد مورد قبول قرار گیرد و بعنوان برنده مناقصه انتخاب شوم تعهد می نمایم که :
الف ـ اسناد و مدارک پیمان را براساس مراتب مندرج در اسناد و مدارک مناقصه امضاء نموده و همراه تضمین انجام تعهدات حداکثر ظرف مدت هفت روز از تاریخ ابلاغ به عنوان برنده مناقصه (به استثنای روزهای تعطیل) تسلیم نمایم.
ب ـ ظرف مدت مقرر در موافقتنامه ماشین آلات و تجهیزات لازم را در محل کار مستقر ساخته و شروع به کار نمایم و کلیه کارهای موضوع پیمان را در مدت مندرج در اسناد و مدارک مناقصه به اتمام برسانم .

۳ـ تائید می نمایم که کلیه ضمائم اسناد و مدارک مناقصه جزء لاینفک این پیشنهاد محسوب می شود.

۴ـ اطلاع کامل دارم که دستگاه مناقصه گذار الزامی برای واگذاری کار به هریک از پیشنهادها ندارد.

۵ـ تحت عنوان تضمین شرکت در مناقصه و به منظور تعهد به امضاء و مبادله پیمان و تسلیم تضیمن اجرای تعهد، تضمین موضوع بند ۹ دعوتنامه را به نفع کارفرما در پاکت الف تقدیم داشته ایم.

نام پیشنهاد دهنده و تاریخ : امضاءمجاز تعهد آور و مهر شرکت:

« شرایط خصوصی پیمان »

این شرایط خصوصی ، در توضیح و تکمیل موادی از شرایط عمومی پیمان است که تعیین تکلیف برخی از موارد در آنها ، به شرایط خصوصی پیمان موکول شده است و هیچگاه نمی تواند مواد شرایط عمومی پیمان را نقض کند . از این رو ، هرگونه نتیجه گیری و تفسیر مواد مختلف این شرایط خصوصی ، به تنهایی و بدون توجه به مفاد ماده مربوط به آن در شرایط عمومی پیمان ، بی اعتبار است . شماره و حروف به کار رفته در مواد این شرایط خصوصی ، همان شماره و حروف مربوط به آن در شرایط عمومی پیمان است .

اگر شرایط عمومی مصوب سازمان مدیریت و برنامه ریزی همراه اسناد و مدارک پیمان نباشد، شرایط عمومی ابلاغ شده ازسوی سازمان مدیریت و برنامه ریزی به شماره ۵۴/۸۴۲ ـ ۱۰۲/۱۰۸۸ مورخ ۱۳۷۸/۳/۳ براین پیمان حاکم است.

ماده ۱۷- الف)پیمانکار متعهد است که برای اجرای موضوع پیمان ، تعداد ..... نفر / ماه کارشناس خارجی با تخصصهای تعیین شده در زیر ، به کار گمارد.

****

مهر و امضای پیمانکار:	امضای کارفرما:

ماده ۱۸- ب) آخرین مهلت پیمانکار ، برای ارائه برنامه زمانی تفصیلی اجرای کار ۲۰ روز از تاریخ مبادله پیمان است .

جزئیات روش تهیه برنامه زمانی تفصیلی و بهنگام کردن آن ، به شرح زیر است .

۱- برنامه زمانبندی بصورت (C.P.M) تهیه گردد.

۲- فعالیت های در نظر گرفته شده در برنامه برای اجرای پروژه باید کامل و گویای مراحل انجام کار باشد.

۳- زمان در نظر گرفته شده برای انجام هر فعالیت واقعی باشد.

۴- برنامه مذکور در پایان هر ماه بایستی بهنگام و نتیجه لازم به دستگاه نظارت اعلام گردد.

۵- برنامه فوق پس از تایید دستگاه نظارت جزء مبانی محاسبات تأخیرات در پروژه خواهد بود.

۶- برنامه زمانی کلی پیشنهادی کارفرما که باید براساس آن برنامه تفصیلی تهیه شود به پیوست می باشد.

ماده ۱۸- هـ) گزارش پیشرفت کار پیمانکار باید دارای جزئیات زیر باشد.

علاوه بر مفاد ماده ۱۸ شرایط عمومی پیمان که برای پیمانکار تعیین و لازم الرعایه می باشد، موارد زیر نیز می بایست توسط پیمانکار عمل گردد:

۱-گزارش روزانه پیمانکار (شامل نوع فعالیت انجام شده، تعداد و نوع ماشین آلات موجود در کارگاه، مصالح ورودی به کارگاه و مقدار مصالح موجود در کارگاه) در پایان وقت هر روز در نمونه فرمهای ارائه شده توسط دستگاه نظارت تهیه و به نظارت تحویل می گردد.

۲- پیمانکار می بایست پیشرفت عملیات را همراه با تعدادی عکس و تصویر رنگی (متناسب با کارهای انجام شده) در پایان هر ماه در ۴ نسخه تهیه و رأس هر ماه ایرانی به دستگاه نظارت تحویل نماید. این گزارش شامل اطلاعات زیر می باشد:

- نقشه های موقعیت طرح
- شناسنامه اجزاء پروژه
- وضعیت شرایط اقلیمی پروژه در هنگام عملیات شناسنامه پروژه
- حوادث و اتفاقات همراه با شرح اقدامات انجام شده و نتایج حاصله در هر مورد.
- شرح بازدیدهای رسمی از پروژه و جلسات تشکیل شده
- جدول پیشرفت فیزیکی پروژه و مقایسه با قرارداد
- جدول وضعیت مطالبات مالی و پرداختهای مالی به پیمانکار
- نمودار پیشرفت فیزیکی عملیات اجرایی قسمتهای عمده پروژه
- جدول پیشرفت فیزیکی پروژه و مقایسه با قرارداد
- جدول وضعیت مطالبات مالی و پرداختهای مالی به پیمانکار
- نمودار پیشرفت فیزیکی عملیات اجرایی قسمتهای عمده پروژه
- وضعیت مشکلات پروژه، پیشنهادات پیمانکار و تعهدات پیمانکارو کارفرما

****

ماده ۲۰- الف) کارفرما امکانات و تسهیلات تجهیز کارگاه ، از قبیل ساختمان ، راه ، آب ، برق ، مخابرات و سوخت را که در زیر تعیین شده است ، در اختیار پیمانکار قرار می دهد.

- کلیه امکانات مورد نیاز تجهیز کارگاه از قبیل ساختمان، راه، آب، برق، مخابرات و سوخت و همچنین تهیه و خرید کلیه لوازم تاسیسات مکانیکال و برقی بر عهده پیمانکار می باشد.

ماده ۲۰-ب و ۲۰-ز)کارفرما به شرح زیر مصالح، تجهیزات و ماشین آلات را تأمین می کند:.

- کارفرما هیچ‌گونه تعهدی در این خصوص ندارد.

مهر و امضای پیمانکار:	امضای کارفرما:

ماده ۲۰-هـ) پیمانکار باید مشخصات تعیین شده در زیر را در تامین ماده ماشین آلات رعایت کند.

پیمانکار موظف است ماشین آلات موردنیاز اجرای پروژه را طبق لیست ارائه شده در هر مرحله از کار به طور سالم، تامین نماید و چنانچه ماشین آلات مزبور احتیاج به تعمیر داشته باشند سریعاً اقدام نموده و در غیر اینصورت جایگزین آن را تامین نماید. ضمناً مهندس ناظر در هر مقطع از اجرای پروژه نوع و تعداد ماشین آلات موردنیاز ذیل را به پیمانکار ابلاغ و پیمانکار مجاز است در همان حد اعلام شده مهندس ناظر ماشین آلات در کارگاه داشته باشد.

۱- بیل مکانیکی	۱ دستگاه	۱۴- برش آسفالت	۲ دستگاه
۲- کمپرسی	۳ دستگاه	۱۵- خم و برش میلگرد	۱ دستگاه
۳- دوربین نقشه برداری	۱ دستگاه	۱۶- ابزار بنایی	به میزان کافی
۴- کمپرسور و چکش بادی	۱ دستگاه	۱۷- ابزار آرماتوربندی	به میزان کافی
۵- بتونیر ۷۵۰ لیتری	۱ دستگاه	۱۸- کانکس	۳ دستگاه
۶- ویبراتور بنزینی	۲ دستگاه	۱۹- دیزل ژنراتور	۱ دستگاه
۷- کمپکتور ۳ تنی (کانگرویی)	۱ دستگاه	۲۰- دامپر	۱ دستگاه
۸- کامیون تانکر آب پاشی	۱ دستگاه	۲۱- بالابر	۱ دستگاه
۹- جرثقیل ۷ تنی	۱ دستگاه	۲۲- پمپ بتن	۱ دستگاه
۱۰- قالب فلزی با متعلقات	۱۰۰ مترمربع	۲۳- دستگاه برش سنگ	۱ دستگاه
۱۱- داربست فلزی	۱۰۰ مترمربع		
۱۲- رکتیفایر	۱ دستگاه		
۱۳- برش هوا	۱ دستگاه		

توضیح: این لیست هیچگونه حقی برای پیمانکار از نظر هزینه تامین تعداد و نوع ماشین آلات تعیین نمی کند و پیمانکار می بایست براساس دستور نظارت نسبت به تهیه دیگر ماشین آلات مورد نیاز پروژه اقدام نماید و لیست فوق صرفاً جهت اطلاع از تعداد و نوع ماشین آلات موردنیاز جهت اجرای پروژه می باشد و پیمانکار اقرارمی نماید کلیه هزینه های مربوط به این قسمت را در قیمت پیشنهادی خود لحاظ نموده است.

ماده ۲۰- ح) پیمانکار متعهد است که برای کارکنان کارفرما، و آزمایشگاه ، به شمار افراد زیر ، دفتر کارگاهی، مسکن کارگاهی و غذا ، به تفکیک و به شرح و مشخصات زیر ، تامین کند:

۱- تأمین و تجهیز دفتر کار کارگاهی جهت پرسنل نظارت، کارفرما و آزمایشگاه بعهده پیمانکار می باشد. (دفتر کار باید دارای امکانات از قبیل: میز و صندلی، میز کنفرانس، کامپیوتر، پرینتر، تلفکس، وسایل اداری و لوازم التحریر، یخچال، وسایل سرمایش و گرمایش و مانند آن باشد).

۲- تأمین یک وعده غذای گرم جهت پرسنل دستگاه نظارت برای حداقل ۲ نفر در روز بعهده پیمانکار می باشد.

۳- هزینه های بهره برداری و نگهداری دفتر کار و محل سکونت دستگاه نظارت شامل (آب، برق، تلفن، گاز، اینترنت، سوخت، مرمت و نگهداری و ...) بعهده پیمانکار می باشد.

۴- هزینه های مربوط به تأمین و تجهیز دفتر مرکزی کارفرما و مشاور و همچنین تأمین غذا در برآورد اجرا پیش بینی شده است که باید از زمان تحویل زمین تا زمان تحویل موقت توسط پیمانکار هزینه گردد.

مهر و امضای پیمانکار:	امضای کارفرما:

****

ماده ۲۱ – ج) قسمتهایی از موضوع پیمان که پیمانکار باید بیمه کند و همچنین موارد یا حوادثی که باید مشمول بیمه گردد ، به شرح زیر است :

پیمانکار موظف است که پیش از شروع کار، نوع بیمه و محدوده ای از کار را که باید بیمه شود از کارفرما استعلام نماید. کارفرما ظرف مدت ۱۰ روز کارها و حوادث مشمول را تعیین و به پیمانکار ابلاغ می کند. پیمانکار موظف است آن قسمت از کارهای موضوع پیمان را که کارفرما ابلاغ نموده است در مقابل حوادث اعلام شده، به نفع کارفرما نزد مؤسسه ای که مورد قبول کارفرما باشد، بیمه نموده و بیمه نامه ها را به کارفرما تسلیم نماید. مسئولیت و عواقب ناشی از عدم استعلام پیمانکار از کارفرما درخصوص نوع بیمه و محدوده ی کار برعهده پیمانکار بوده و کارفرما هیچ گونه بار مالیاضافی در این خصوص پرداخت نخواهد کرد.

تبصره : پیمانکار اقرار می نماید که کارفرما هیچ گونه مسئولیت و تعهد مالی ناشی ازمابه التفاوت عدم تأیید صورت وضعیت ناشی از خسارات که توسط بیمه‌گر پرداخت می گردد را نخواهد داشت.

ماده ۲۱ –و) چگونگی پرداخت هزینه احداث ونگهداری راههای انحرافی به پیمانکاربه شرح زیراست.

- بابت احداث و نگهداری راههای انحرافی جز موارد دیده شده در برآورد هیچگونه هزینه مازاد به پیمانکار پرداخت نمی گردد.

****

ماده ۲۲–الف) شمار نسخه های نقشه ها و مشخصات فنی که بدون دریافت هزینه در اختیار پیمانکار قرار می گیرد به شرح ذیل است:

به همراه اسناد و مدارک پیمان یک نسخه کامل نقشه نیز منظور گردیده است که حدود کارگاهی مربوط به پیمان در آن نشان داده شده است. با این اوصاف دستگاه نظارت در حین اجرای عملیات موضوع پیمان ممکن است گاه به گاه نقشه های اضافی دیگر تهیه و ابلاغ نماید که برای تجدیدنظر و توضیح نقشه های فوق ضروری می باشد. این نقشه های اضافی نیز جزئی از نقشه های پیمان محسوب می شود و درباره مفهوم هیچ یک از اسناد و مدارک پیمان و نقشه های پیمان توضیح و تفسیر شفاهی معتبر نمی باشد. و چنانچه ابهام اساسی در آنها وجود داشته باشد پیمانکار باید کتبا توضیحات لازم را خواستار شود که در این صورت توضیح کتبی دستگاه نظارت معتبر خواهد بود.

تبصره ۱: نقشه های اضافی مذکور در ماده ۲۲- الف هیچگونه بار مالی برای کارفرما ایجاد نمی کند.

تبصره ۲: درصورت نیاز به نقشه ها و جزئیات اجرایی بیشتر که در اسناد و مدارک پیمان دیده نشده، تمامی دتایل ها و نقشه های جزئیات در بخشنامه ها و دستورالعمل های سازمان مدیریت و برنامه ریزی کشور با رعایت موارد مندرج در بند الف در پروژه قابل اجراست و از این بابت پرداخت اضافی به پیمانکار صورت نخواهد پذیرفت.

****

ماده ۲۲–ح) شمار نسخه ها و مشخصات دستورالعملهای راه اندازی، تعمیر و نگهداری و نقشه های چون ساخت که پیمانکار تهیه می کند به شرح ذیل است:

پیش از تحویل موقت پیمانکار موظف است تعداد ۳ نسخه نقشه چون ساخت (Asbuilt) که یک نسخه آن قابل تکثیر باشد به همراه CDمربوط به نقشه ها را به مهندسین مشاور تحویل دهد. پذیرفتن این نقشه ها منوط به تایید مهندس مشاور و تصویب کارفرما می باشد.

تبصره: نقشه ها میبایست در سیستم مختصات utm و به صورت shape file تحویل مشاور گردد.

****

ماده ۲۴–ب) پیمانکار موظف است که در انتخاب پیمانکاران جزء ، موارد زیر را رعایت کند.پیمانکار باید ضمن رعایت کلیه مفاد ماده ۲۴ شرایط عمومی ، نسبت به استفاده از پیمانکاران بومی پس از تایید صلاحیت توسط مشاور و تصویب کارفرما اقدام نماید. بدیهی است مسئولیت نهایی انجام کار به عهده پیمانکار طرف قرارداد خواهد بود.

مهر و امضای پیمانکار:	امضای کارفرما:

****

ماده ۲۸-الف)پیمانکار زمین مورد نیاز برای تجهیز کارگاه را به شرح زیر ، تأمین می کند.

تأمین زمین مورد نیاز جهت تجهیز کارگاه پروژه به عهده پیمانکار بوده و محل آن با هماهنگی کارفرما و دستگاه نظارت تعیین میشودو پیمانکار اقرار می نماید کلیه هزینه های مربوط به این قسمت را در قیمت پیشنهادی خود لحاظ نموده است.

****

ماده ۲۹- هـ) تعدیل نرخ پیمان، به شرح زیر است :

به قرارداد مذکور تعدیل تعلق نمی گیرد.

****

ماده ۳۲-ج) هزینه انجام آزمایشهای زیر ، به عهده پیمانکار است :

۱- انجام آزمایش های مقاومت مصالح (بتن و فولاد) ۲- انجام آزمایش های دانسیته و تراکم

و پیمانکار اقرار می نماید کلیه هزینه های مربوط به این قسمت را در قیمت پیشنهادی خود لحاظ نموده است.

****

ماده ۳۵)دریافت وجوه سپرده تضمین حسن انجام کار پیمان ، طبق آئین نامه تضمین معاملات دولتی به شماره۱۲۳۴۰۲/ت۵۰۶۵۹هـ مورخ ۹۴/۹/۲۲ صورت می گیرد.

****

ماده ۳۶)میزان،روش پرداخت ونحوه واریز پیش پرداخت پیمان، طبق آئین نامه تضمین معاملات دولتی به شماره۱۲۳۴۰۲/ت۵۰۶۵۹هـ مورخ ۹۴/۹/۲۲ صورت می گیرد.

****

ماده ۳۸- الف)میزان ترتیب پرداختهای ارزی به پیمانکار ، برای متخصصان خارجی ، به شرح زیر است:

- **کارفرما هیچگونه تعهدی ندارد.**

ماده ۳۸-هـ)کارفرما ارز مورد نیاز برای خرید ماشین آلات و ابزار خاصی که در زیر نام برده شده است را طبق شرایط زیر ، تامین می کند.

- **کارفرما هیچگونه تعهدی ندارد.**

****

ماده ۳۹-ب)پیمانکار موظف است که پیش از تکمیل کل کار ، قسمتهای زیر را در زمانهایی که برای هر یک از آنها به شرح زیر تعیین شده است ، تکمیل کند و به کارفرما تحویل دهد.

پیمانکار موظف می باشد اولویت های تعیین شده توسط کارفرما و دستگاه نظارت را که براساس برنامه CPM پروژه می باشد در موعدهای مقرر تکمیل نموده و به کارفرما تحویل نماید. بدیهی است تحویل موقت پروژه مطابق شرایط عمومی پیمان، در انتهای پروژه خواهد بود. همچنین در صورت اعلام نیاز کارفرما برای هر قسمت از پروژه نسبت به تکمیل پیش از موعد و تحویل آن اقدام نماید.

ماده ۴۷- د) ماشین آلات اختصاصی این پیمان که در صورت فسخ پیمان باید برای اتمام کار به صورت اجاره در اختیار کارفرما قرار گیرد به شرح زیر است:

- **در صورت نیاز و با صلاحدید کارفرما و تایید دستگاه نظارت ابلاغ میگردد.**

****

ماده ۴۹-ب)هزینه بالاسری پیمانکار در دوره تعلیق ، به میزان و ترتیب تعیین شده در زیر ، پرداخت می شود.

مهر و امضای پیمانکار:	امضای کارفرما:

- **هیچگونه پرداختی از بابت هزینه بالاسری و اجاره ماشین آلات در دوره تعلیق صورت نمی گیرد.**

****

ماده ۵۰- الف)در صورت اتمام پیش از موعد کار ، کارفرما هزینه تسریع کار را به نحو تعیین شده در زیر ، به پیمانکار پرداخت می کند.

- **این قرارداد مشمول هزینه تسریع نمی گردد.**

ماده۵۰-ب-۶)خسارت تأخیرغیرمجازپیمان(ناشی ازکارپیمانکار) به شرح ذیل از پیمانکار وصول می شود.

- **بابت هر روز تأخیرغیرمجازعلاوه بر اجرای بند (ب) ماده ۵۰ شرایط عمومی پیمان ، مبلغ پنج میلیون ریال بصورت روزشمار محاسبه و از حساب پیمانکار کسر خواهد شد.**

****

مهر و امضای پیمانکار:	امضای کارفرما:

سایر شرایط :

۱- پیمانکار اقرار می نماید ضمن بررسی کامل نقشه ها و اسناد مناقصه و بازدید از محل اجرای کار و با درنظر گرفتن ضوابط فنی و اجرائی و با آگاهی کامل از شرایط محل و نحوه انجام کار مبادرت به پیشنهاد قیمت نموده است و هیچگونه ابهام و یا کمبود و نقص در نقشه ها و اسناد ارائه شده در زمان پیشنهاد قیمت وجود نداشته است و حق هرگونه ادعایی در این خصوص را در آینده از خود سلب و ساقط می نماید.

۲- از بابت هزینه های مازاد در حین اجرای پروژه از جمله تراز آب زیرزمینی، ریزشی بودن و نوع طبقه بندی خاک در حین خاکبرداری (سخت و یا سنگی بودن)، لجن برداری و موارد مشابه هزینه اضافی به پیمانکار پرداخت نخواهد شد. موارد مذکور در برآورد منظور گردیده است.

۳- پیمانکار اقرار می نماید کلیه هزینه های مربوط به استعلام ها از ارگانهای ذیربط (برق – آب – گاز – مخابرات – زیرساخت و ...) که برای اجرای موضوع مناقصه ضروری و مسئولیت های ناشی از قصور آن به عهده پیمانکار می باشد را در قیمت پیشنهادی خود لحاظ نموده است.

۴- در صورت ارائه نقشه های تکمیلی از سوی ارگانهای مذکور جهت حفاظت از تاسیسات مربوطه که پرداخت هزینه آن در تعهد کارفرما قرار می گیرد ، با ابلاغ تهیه آنالیز قیمت توسط پیمانکار ، پس از بررسی مشاور و تایید کارفرما ، بهای انجام کار می تواند در قالب مقطوع به ازای متر طول پیشنهادی لحاظ و پس از انجام کار و تایید دستگاه ذیربط به پیمانکار پرداخت خواهد گردید.

۵- تهیه و حمل مصالح (مصالح سنگی مناسب - آرماتور – سیمان و ...) به پای کار مطابق نظر و تایید دستگاه نظارت و کارفرما به عهده پیمانکار می باشد.

۶- تهیه کلیه ابزار، ادوات و ماشین آلات و نیروی فنی لازم جهت انجام کار و رعایت مشخصات فنی از سوی پیمانکار و تایید دستگاه نظارت الزامی است.

۷- **پیمانکار متعهد میگردد کلیه نخاله های حاصل از عملیات تخریب ، برچیدن و عملیات خاکبرداری را با هماهنگی دستگاه نظارت در محل های مورد نظر کارفرما تحویل نماید و اقرار می نمایدکلیه هزینه ها و عوارض تعلق گرفته را در قیمت پیشنهادی خود لحاظ نموده است . بدیهی است جبران کلیه خسارت های ناشی از عدم انجام این تعهد بر عهده پیمانکار خواهد بود.**

۸- پیمانکار شخصاً موظف است قبل از شروع عملیات اجرایی هر مرحله از قرارداد، نسبت به تهیه دتایل اجرایی منطبق بر آیین نامه های فنی اقدام و تایید دستگاه نظارت و دفتر فنی کارفرما را اخذ نماید.

توضیحات ضروری:

۱- پیمانکار موظف است که در انتخاب پیمانکاران جزء ، موارد زیر را رعایت کند:
پیمانکار باید ضمن رعایت کلیه مفاد ماده ۲۴ شرایط عمومی ، نسبت به استفاده از پیمانکاران واجد صلاحیت، پس از تایید توسط مشاور و تصویب کارفرما اقدام نماید. بدیهی است مسئولیت نهایی انجام کار به عهده پیمانکار طرف قرارداد خواهد بود.

۲- ارزیابی و پذیرش بتن و جریمه های مربوط به بتن های با مقاومت کم و توصیه ها و معیارهای پذیرش مصالح سنگی مورد استفاده در بتن براساس دستورالعمل ها و بخشنامه های مرتبط لحاظ میگردد .

۳- براساس مفاد آئین نامه تسریع در روند بازگشت اتباع افغانی موضوع تصویب نامه شماره ۵۳۸۶۹/ت۲۹۵۰۷ مورخ ۸۲/۹/۲۶ استفاده از کارگران افغانی بدون پروانه کار ممنوع بوده و مشاهده هرگونه تخلف در این ارتباط به منزله حصول یکی از شرایط فسخ پیمان قلمداد شده و کارفرما می تواند به استناد آن قرارداد را فسخ نماید.

۴- پیمانکار مکلف است موارد مندرج در ماده ۱ تصویب نامه هیأت وزیران به شماره ۷۳۳۷۷/ت۳۰۳۷۴ مورخ ۸۳/۱۲/۲۲ (آیین نامه پیشگیری و مبارزه با رشوه، در دستگاههای اجرایی) را دقیقاً رعایت نماید. در غیر اینصورت کارفرما می تواند پیمان را به صورت یکجانبه فسخ نماید.

۵- براساس مصوبه شورای فنی استان پیمانکاران مکلفند در اجرای پروژه از کارگران فنی دارای کارت مهارت استفاده نمایند.

۶- پیمانکار موظف می باشد قبل از اجرای پروژه نسبت به شناسایی مخاطرات اقدام نموده و راه حل های پیشنهادی را به دستگاه نظارت ارسال نماید. لازم به ذکر است مسئولیت عواقب ناشی از عدم رعایت ملاحظات ایمنی (HSE) در کارگاه به عهده پیمانکار می باشد.

تبصره: ملاحظات ایمنی و شناسایی مخاطرات می بایست در قیمت های پیشنهادی پیمانکار دیده شود و از این بابت هیچگونه پرداخت مالی و تعهداتی به پیمانکار صورت نخواهد پذیرفت.

مهر و امضای پیمانکار:	امضای کارفرما:

بسمه تعالی

احداث فاز 1 آرامستان جدید در جاده گرگان آق قلا

ردیف	نوع پروژه	واحد	مقدار	قیمت	مبلغ برآورد(ریال)
1	قبور خانوادگی	-	1.00	5,642,689,469	5,642,689,469
2	احداث قبور دو طبقه	عدد	200.00	7,423,681	1,484,736,200
3	سنگ لحد	عدد	3,000.00	229,279	687,837,000
4	بازارچه تجاری	-	1.00	1,539,222,466	1,539,222,466
5	سرویس بهداشتی		1.00	2,400,257,030	2,400,257,030
6	کانال ۵۰*۵۰	مترطول	200.00	3,574,498	714,899,600
7	پل فلزی	مترطول	200.00	3,776,878	755,375,600
8	پازل فرش	متر مربع	500.00	293,412	146,706,000
9	تکجدول ۳۰*۵۰	متر طول	3,000.00	621,559	1,864,677,000
10	کفسازی جهت اقامه نماز و بهسازی دیوار	-	1.00	772,582,534	772,582,534
	جمع کل برآورد				16,008,982,899

طرح: احداث قبور خانوادگی در آرامستان

خلاصه مالی کل

عنوان رشته	سال	جمع			درصد غیرپایه
		پایه	غیر پایه	پایه و غیر پایه	به کل
ابنیه	۱۳۹۸	۵,۱۲۲,۱۶۳,۵۰۰	۲۱۹,۹۶۰,۰۰۰	۵,۳۴۲,۱۲۳,۵۰۰	٤/۱۲
تأسیسات مکانیکی	۱۳۹۸	۰	۰	۰	۰/۰۰
تأسیسات برقی	۱۳۹۸	۸۸,۳٤۰,٦۷٤	۰	۸۸,۳٤۰,٦۷٤	۰/۰۰
جمع کل رشته ها		۵,۲۱۰,۵۰٤,۱۷٤	۲۱۹,۹٦۰,۰۰۰	۵,٤۳۰,٤٦٤,۱۷٤	٤/۰۵
تجهیز و برچیدن کارگاه				۲۱۲,۲۲۵,۲۹۵	
مبلغ برآورد هزینه اجرای کار	پنج میلیارد و ششصد و چهل و دو میلیون و ششصد و هشتاد و نه هزار و چهارصد و شصت و			۵,٦٤۲,٦۸۹,٤٦۹	

خلاصه مالي فهرست بهاي رشته: ابنيه

عنوان فصل	جمع			درصد غيرپايه به کل
	پايه	غير پايه	پايه و غير پايه	
فصل دوم . عمليات خاکی با دست	۳۳,۲۰۵,۶۹۰	۰	۳۳,۲۰۵,۶۹۰	۰/۰۰
فصل سوم . عمليات خاکی با ماشين	٤٦,٧٦٧,٨٦٠	۰	٤٦,٧٦٧,٨٦٠	۰/۰۰
فصل چهارم . عمليات بنايی با سنگ	۰	۰	۰	۰/۰۰
فصل پنجم . قالب بندی چوبی	۱۹٤,۱۱٥,٥٨٠	۰	۱۹٤,۱۱٥,٥٨٠	۰/۰۰
فصل ششم . قالب بندی فلزی	۰	۰	۰	۰/۰۰
فصل هفتم . کارهای فولادی با ميلگرد	۲۹۷,۹۰٦,٦٤٥	۰	۲۹۷,۹۰٦,٦٤٥	۰/۰۰
فصل هشتم . بتن درجا	۲٤۸,٥٥٦,۱٤۹	۰	۲٤۸,٥٥٦,۱٤۹	۰/۰۰
فصل نهم . کارهای فولادی سنگين	۳۹٤,۹۹۸,۳۰۲	۰	۳۹٤,۹۹۸,۳۰۲	۰/۰۰
فصل دهم . سقف بتنی	٤٥۹,۱۱۱,٥۱۰	۰	٤٥۹,۱۱۱,٥۱۰	۰/۰۰
فصل يازدهم . آجرکاری و شفته ريزی	۸۸۱,۱۱۳,۷۱٥	۱٦٤,۹۷۰,۰۰۰	۱,۰٤٦,۰۸۳,۷۱٥	۱٥/۷۷
فصل سيزدهم . عايق کاری رطوبتی	۰	۰	۰	۰/۰۰
فصل شانزدهم . کارهای فولادی سبک	۱٥٤,٤۹۹,۹۰٤	۱۳,۱۹۷,٦۰۰	۱٦۷,٦۹۷,٥۰٤	۷/۸۷
فصل هجدهم . اندودکاری و بندکشی	۱,۳۸۸,٦٥۰,٥۹۲	۰	۱,۳۸۸,٦٥۰,٥۹۲	۰/۰۰
فصل بيستم . کاشی و سراميک کاری	۰	۰	۰	۰/۰۰
فصل بيست ودوم . کارهای سنگی با سنگ پلاک	۹۱٤,٤٦۷,٥۷۰	٤۱,۷۹۲,٤۰۰	۹٥٦,۲٥۹,۹۷۰	٤/۳۷
فصل بيست وسوم . کارهای پلاستيکی و پليمری	۰	۰	۰	۰/۰۰
فصل بيست وچهارم . برش و نصب شيشه	۲۲,۳۰۳,۹٤٤	۰	۲۲,۳۰۳,۹٤٤	۰/۰۰
فصل بيست وپنجم . رنگ آميزی	۳٦,٦۸۹,۳۲۸	۰	۳٦,٦۸۹,۳۲۸	۰/۰۰
فصل بيست وششم . زيراساس و اساس	۱۳,۲۸٥,٥۸٤	۰	۱۳,۲۸٥,٥۸٤	۰/۰۰
فصل بيست و هشتم . حمل و نقل	۳٦,٤۹۱,۱۲۷	۰	۳٦,٤۹۱,۱۲۷	۰/۰۰
جمع فصول	**٥,۱۲۲,۱٦۳,٥۰۰**	**۲۱۹,۹٦۰,۰۰۰**	**٥,۳٤۲,۱۲۳,٥۰۰**	٤/۱۲

جمع ردیف های : *	۲۱۹,۹۶۰,۰۰۰
جمع ردیف های : ف	۵,۱۲۲,۱۶۳,۵۰۰

خلاصه مالی فهرست بهای رشته: تأسیسات مکانیکی

عنوان فصل	جمع			درصد غیرپایه به کل
	پایه	غیر پایه	پایه و غیر پایه	
فصل سی و چهارم . بستها و تکیه گاه ها	۰	۰	۰	۰/۰۰
جمع فصول	۰	۰	۰	۰/۰۰
جمع ردیف های : ف	۰			

خلاصه مالی فهرست بهای رشته: تأسیسات برقی

عنوان فصل	جمع			درصد غیرپایه به کل
	پایه	غیر پایه	پایه و غیر پایه	
. فصل اول . چراغ های فضای داخلی- غیر صنعتی	۰	۰	۰	۰/۰۰
.فصل چهارم . چراغ های فضای آزاد	۰	۰	۰	۰/۰۰
.فصل ششم . سیم ها	۱۸,۸۴۱,۶۰۴	۰	۱۸,۸۴۱,۶۰۴	۰/۰۰
. فصل هفتم . کابل های فشار ضعیف	۶,۹۲۱,۱۲۶	۰	۶,۹۲۱,۱۲۶	۰/۰۰
.فصل یازدهم . کلیدها و پریزها	۷۴۰,۰۸۱	۰	۷۴۰,۰۸۱	۰/۰۰
. فصل سیزدهم . لوله های پی . وی . سی	۴۶,۱۸۶,۵۲۴	۰	۴۶,۱۸۶,۵۲۴	۰/۰۰
. فصل چهاردهم . وسایل فشار ضعیف تابلویی	۷,۷۰۲,۳۲۲	۰	۷,۷۰۲,۳۲۲	۰/۰۰
. فصل بیست و هشتم . وسایل متفرقه	۷,۹۴۹,۰۱۶	۰	۷,۹۴۹,۰۱۶	۰/۰۰
جمع فصول	۸۸,۳۴۰,۶۷۳	۰	۸۸,۳۴۰,۶۷۳	۰/۰۰
جمع ردیف های : ف	۸۸,۳۴۰,۶۷۴			

قرارداد: احداث قبور خانوادگی در آرامستان

فهرست بهای پایه رشته ابنیه فصل دوم . عملیات خاکی با دست **سال ۱۳۹۸**

شماره ردیف	شرح	واحد	بهای واحد	مقدار	ضریب	بهای کل
۱۱۰۲۰۱۰۳	خاک‌برداری، پی‌کنی، گودبرداری و کانال‌کنی در زمین‌های سخت، تا عمق ۲ متر و ریختن خاک‌های کنده شده به کنارمحل‌های مربوط.	متر مکعب	۱۹۹,۵۰۰	۵۷/۸٤	۱/۰۰۰۰	۱۱,۵۳۹,۰۸۰
۱۱۰۲۰۳۰۱	حفرمیله چاه به قطرتا ۱,۲ متر و کوره و مخزن با مقاطع مورد نیاز در زمین‌های نرم و سخت، تا عمق ۲۰ متر از دهانه چاه و حمل خاک‌های حاصله تا فاصله ۱۰ متری دهانه چاه.	متر مکعب	۹۱۰,۵۰۰	۰/۰۰	۱/۰۰۰۰	۰
۱۱۰۲۰٤۰۱	بارگیری مواد حاصله از هر نوع عملیات خاکی، غیرلجنی، و حمل با هر نوع وسیله دستی تا ۵۰ متر و تخلیه آن در مواردی که استفاده از ماشین برای حمل ممکن نباشد.	متر مکعب	۱۹۲,۰۰۰	۵۷/۸٤	۱/۰۰۰۰	۱۱,۱۰۵,۲۸۰
	جمع بدون ضرایب					۲۲,٦٤٤,۳٦۰
	بالاسری				۱/٤۱۰۰۰	
	منطقه				۱/۰٤۰۰۰	
	جمع پس از اعمال ضرایب					۳۳,۲۰۵,٦۹۰
	جمع ردیف های : ف					۳۳,۲۰۵,٦۹۰

فهرست بهای پایه رشته ابنیه فصل سوم . عملیات خاکی با ماشین **سال ۱۳۹۸**

شماره ردیف	شرح	واحد	بهای واحد	مقدار	ضریب	بهای کل
۱۱۰۳۰۵۰۲	پی‌کنی، کانال‌کنی با وسیله مکانیکی در زمین‌های سخت، تاعمق ۲ متر و ریختن خاک کنده شده در کنارمحل‌های مربوط.	متر مکعب	٤۲,۳۰۰	۱۳٤/۹٦	۱/۰۰۰۰	۵,۷۰۸,۸۰۸
۱۱۰۳۰۷۰۱	بارگیری مواد حاصل از عملیات خاکی یا خاک‌های توده شده و حمل آن با کامیون یا هرنوع وسیله مکانیکی دیگر تا فاصله ۱۰۰ متری مرکز ثقل برداشت و تخلیه آن.	متر مکعب	۲۱,٦۰۰	۱۹۲/۸۰	۱/۰۰۰۰	٤,۱٦٤,٤۸۰
۱۱۰۳۰۷۰۲	حمل مواد حاصل از عملیات خاکی یا خاک‌های توده شده، وقتی که فاصله حمل بیش از ۱۰۰ متر تا ۵۰۰ متر باشد، به ازای هر ۱۰۰ متر مازاد بر۱۰۰ متر اول. کسر ۱۰۰ متر به تناسب محاسبه می‌شود.	متر مکعب	۱,۸۱۰	۱۹۲/۸۰	٤/۰۰۰۰	۱,۳۹۵,۸۷۲
۱۱۰۳۰۷۰۳	حمل مواد حاصل از عملیات خاکی یا خاک‌های توده شده، وقتی که فاصله حمل بیش از۵۰۰ متر تا ۱۰ کیلومتر باشد، برای هر کیلومتر مازاد بر ۵۰۰ متر اول، برای راه‌های آسفالتی (کسر کیلومتر به نسبت قیمت یک کیلومتر محاسبه می‌شود).	متر مکعب کیلومتر	۵,۲٦۰	۱۹۲/۸۰	۹/۵۰۰۰	۹,٦۳٤,۲۱٦

پیمانکار:

قرارداد: احداث قبور خانوادگی در آرامستان

۱۱۰۳۰۷۰۱	حمل مواد حاصل از عملیات خاکی یا خاک‌های توده شده، وقتی که فاصله حمل بیش از ۱۰ کیلومتر تا ۳۰ کیلومتر باشد، برای هر کیلومتر مازاد بر ۱۰ کیلومتر، برای راه‌های آسفالتی (کسر کیلومتر، به نسبت قیمت یک کیلومتر محاسبه می‌شود).	متر مکعب کیلومتر	۳,۸۰۰	۱۹۲/۸۰	۱۵/۰۰۰۰	۱۰,۹۸۹,۶۰۰
	جمع بدون ضرایب					۳۱,۸۹۲,۹۷۶
	بالاسری		۱/٤۱۰۰۰			
	منطقه		۱/۰٤۰۰۰			
	جمع پس از اعمال ضرایب					٤٦,۷٦۷,۸٦۰
	جمع ردیف های : ف					٤٦,۷٦۷,۸٦۰

فهرست بهای پایه رشته ابنیه فصل چهارم . عملیات بنایی با سنگ **سال ۱۳۹۸**

شماره ردیف	شرح	واحد	بهای واحد	مقدار	ضریب	بهای کل
۱۱۰٤۰۱۰۱	سنگ چینی در کف ساختمان (بلوکاژ) با سنگ قلوه.	متر مکعب	٤٤۱,۵۰۰	۰/۰۰	۱/۰۰۰۰	۰
	جمع بدون ضرایب					۰
	بالاسری		۱/٤۱۰۰۰			
	منطقه		۱/۰٤۰۰۰			
	جمع ردیف های : ف					۰

فهرست بهای پایه رشته ابنیه فصل پنجم . قالب بندی چوبی **سال ۱۳۹۸**

شماره ردیف	شرح	واحد	بهای واحد	مقدار	ضریب	بهای کل
۱۱۰۵۰۱۰۱	تهیه وسایل و قالب‌بندی با استفاده از تخته نراد خارجی، در پی‌ها و شناژهای مربوط به آن.	مترمربع	٤٦۳,۵۰۰	۲۸۵/٦۰	۱/۰۰۰۰	۱۳۲,۳۷۵,٦۰۰
	جمع بدون ضرایب					۱۳۲,۳۷۵,٦۰۰
	بالاسری		۱/٤۱۰۰۰			
	منطقه		۱/۰٤۰۰۰			
	جمع پس از اعمال ضرایب					۱۹٤,۱۱۵,۵۸۰
	جمع ردیف های : ف					۱۹٤,۱۱۵,۵۸۰

فهرست بهای پایه رشته ابنیه فصل ششم . قالب بندی فلزی **سال ۱۳۹۸**

شماره ردیف	شرح	واحد	بهای واحد	مقدار	ضریب	بهای کل
۱۱۰٦۰۳۰۱	تهیه وسایل و قالب‌بندی با استفاده از قالب فولادی در ستون‌ها و شناژهای قائم با مقطع چهار ضلعی تا ارتفاع حداکثر ۳,۵ متر.	مترمربع	٤۷۹,۰۰۰	۰/۰۰	۱/۰۰۰۰	۰
۱۱۰٦۰۵۰۱	تهیه وسایل و قالب‌بندی با استفاده از قالب فولادی در	مترمربع	۵۹۲,۰۰۰	۰/۰۰	۱/۰۰۰۰	۰

پیمانکار:

قرارداد: احداث قبور خانوادگی در آرامستان

	تیرهای بتنی تا ارتفاع حداکثر ۳٫۵ متر.					
	جمع بدون ضرایب					۰
	بالاسری	۱/٤۱۰۰۰				
	منطقه	۱/۰٤۰۰۰				
	جمع ردیف های : ف					۰

فهرست بهای پایه رشته ابنیه — فصل هفتم . کارهای فولادی با میلگرد — **سال ۱۳۹۸**

شماره ردیف	شرح	واحد	بهای واحد	مقدار	ضریب	بهای کل
۱۱۰۷۰۲۰٤	تهیه، بریدن، خم کردن و کار گذاشتن میلگرد آجدار از نوع A۳ به قطر تا ۱۰ میلی‌متر، برای بتن مسلح با سیم پیچی لازم .	کیلوگرم	۵۷,۵۰۰	۱,۱۰۰/۰۰	۱/۰۰۰۰	٦۳,۲۵۰,۰۰۰
۱۱۰۷۰۲۰۵	تهیه، بریدن، خم کردن و کار گذاشتن میلگرد آجدار از نوع A۳ به قطر ۱۲ تا ۱۸ میلی‌متر، برای بتن مسلح با سیم پیچی لازم .	کیلوگرم	٤٦,۱۰۰	۲,۵۰۰/۰۰	۱/۰۰۰۰	۱۱۵,۲۵۰,۰۰۰
۱۱۰۷۰٦۰۳	تهیه، ساخت و نصب میل مهار دنده شده (بولت) از هر نوع میلگرد، با مهره و کارگذاری در محل‌های لازم (قبل از بتن ریزی).	کیلوگرم	۸٦,٤۰۰	۰/۰۰	۱/۰۰۰۰	۰
۱۱۰۷۰٦۰۳	تهیه، ساخت و نصب میل مهار دنده شده (بولت) از هر نوع میلگرد، با مهره و کارگذاری در محل‌های لازم (قبل از بتن ریزی).	کیلوگرم	۸٦,٤۰۰	۲۸۵/۳٦	۱/۰۰۰۰	۲٤,٦۵۵,۱۰٤
	جمع بدون ضرایب					۲۰۳,۱۵۵,۱۰٤
	بالاسری	۱/٤۱۰۰۰				
	منطقه	۱/۰٤۰۰۰				
	جمع پس از اعمال ضرایب					۲۹۷,۹۰٦,٦٤۵
	جمع ردیف های : ف					۲۹۷,۹۰٦,٦٤۵

فهرست بهای پایه رشته ابنیه — فصل هشتم . بتن درجا — **سال ۱۳۹۸**

شماره ردیف	شرح	واحد	بهای واحد	مقدار	ضریب	بهای کل
۱۱۰۸۰۱۰۲	تهیه و اجرای بتن با شن و ماسه شسته طبیعی یا شکسته، با ۱۵۰ کیلوگرم سیمان در متر مکعب بتن.	متر مکعب	۱,۲۸۷,۰۰۰	۱٦/٦٦	۱/۰۰۰۰	۲۱,٤٤۱,٤۲۰
۱۱۰۸۰۱۰۳	تهیه و اجرای بتن با شن و ماسه شسته طبیعی یا شکسته با مقاومت فشاری مشخصه ۱۲ مگاپاسکال.	متر مکعب	۱,٤۲۷,۰۰۰	۳٦/۰۰	۱/۰۰۰۰	۵۱,۳۷۲,۰۰۰
۱۱۰۸۰۱۰٤	تهیه و اجرای بتن با شن و ماسه شسته طبیعی یا شکسته با مقاومت فشاری مشخصه ۱٦ مگاپاسکال.	متر مکعب	۱,٦۲۵,۰۰۰	۵۹/۵۰	۱/۰۰۰۰	۹٦,٦۸۷,۵۰۰
۱۱۰۸۰۱۰۵	تهیه و اجرای بتن با شن و ماسه شسته طبیعی یا شکسته با	متر مکعب	۱,٦۸۹,۰۰۰	۰/۰۰	۱/۰۰۰۰	۰

پیمانکار:

۱۱۰۸۰۱۰۶	مقاومت فشاری مشخصه ۲۰ مگاپاسکال. تهیه و اجرای بتن با شن و ماسه شسته طبیعی یا شکسته با مقاومت فشاری مشخصه ۲۵ مگاپاسکال.	متر مکعب	۱,۷۷۶,۰۰۰	۰/۰۰	۱/۰۰۰۰	۰
	جمع بدون ضرایب					**۱۶۹,۵۰۰,۹۲۰**
	بالاسری		۱/٤۱۰۰۰			
	منطقه		۱/۰٤۰۰۰			
	جمع پس از اعمال ضرایب					**۲٤۸,۵۵٦,۱٤۹**
	جمع ردیف های : ف					**۲٤۸,۵۵٦,۱٤۹**

فهرست بهای پایه رشته ابنیه فصل نهم . کارهای فولادی سنگین **سال ۱۳۹۸**

شماره ردیف	شرح	واحد	بهای واحد	مقدار	ضریب	بهای کل
۱۱۰۹۰۱۰۲	تهیه، ساخت و نصب ستون از یک قوطی و یا لوله.	کیلوگرم	۵۹,٦۰۰	۲,۲۰۰/۰۰	۱/۰۰۰۰	۱۳۱,۱۲۰,۰۰۰
۱۱۰۹۰۲۰۱	تهیه و کار گذاشتن تیر ساده (تیرریزی ساده) از یک تیرآهن.	کیلوگرم	٤٦,٦۰۰	۲,۱۰۰/۰۰	۱/۰۰۰۰	۹۷,۸٦۰,۰۰۰
۱۱۰۹۰۲۰۲	تهیه، ساخت و کار گذاشتن تیر ساده (تیرریزی ساده) از دو یا چند تیرآهن با اتصال‌های مربوط و یا به طریق جوشکاری مستقیم به یکدیگر.	کیلوگرم	۵٤,۳۰۰	۰/۰۰	۱/۰۰۰۰	۰
۱۱۰۹۰۲۰۵	تهیه و نصب پرلین روی سطوح شیبدار اسکلت فلزی یا خرپا با تیرآهن، با وصله های طولی پرلین‌ها به یکدیگر و قطعات اتصالی به اسکلت فلزی یا خرپا.	کیلوگرم	۵٤,۵۰۰	۰/۰۰	۱/۰۰۰۰	۰
۱۱۰۹۰۳۰۱	تهیه و ساخت خرپاهای فلزی به اشکال مختلف، مرکب از تیرآهن، ناودانی، نبشی، ورق، تسمه و غیره و نصب آن برای دهانه تا ۲۰ متر در هر ارتفاع، شامل شابلون سازی، بریدن، جوشکاری، ساییدن با وصله های اتصال.	کیلوگرم	٦۱,۰۰۰	۰/۰۰	۱/۰۰۰۰	۰
۱۱۰۹۰۷۰۱	تهیه و ساخت قطعات آهنی اتصالی و نصب در داخل کارهای بتنی یا بنایی قبل از اجرای کارهای یاد شده، از نبشی، سپری، ورق، تسمه، میلگرد، لوله و مانند آن، با شاخکهای لازم، جوشکاری، برشکاری، سوراخکاری و ساییدن، به طورکامل.	کیلوگرم	۷٦,۲۰۰	۵۳۰/۰۰	۱/۰۰۰۰	٤۰,۳۸٦,۰۰۰
	جمع بدون ضرایب					**۲٦۹,۳٦٦,۰۰۰**
	بالاسری		۱/٤۱۰۰۰			
	منطقه		۱/۰٤۰۰۰			
	جمع پس از اعمال ضرایب					**۳۹٤,۹۹۸,۳۰۲**
	جمع ردیف های : ف					**۳۹٤,۹۹۸,۳۰۲**

پیمانکار:

قرارداد: احداث قبور خانوادگی در آرامستان

فهرست بهای پایه رشته ابنیه

فصل دهم . سقف بتنی — **سال ۱۳۹۸**

شماره ردیف	شرح	واحد	بهای واحد	مقدار	ضریب	بهای کل
۱۱۱۰۰۲۰۲	اجرای سقف بتنی به ضخامت ۲۵ سانتی‌متر با تیرچه و بلوک توخالی سفالی، شامل تهیه تمام مصالح به استثنای میلگرد، و همچنین تهیه تجهیزات مورد لزوم به طور کامل.	مترمربع	۶۰۵,۰۰۰	۴۵۰/۰۰	۱/۱۵۰۰	۳۱۳,۰۸۷,۵۰۰
	جمع بدون ضرایب					۳۱۳,۰۸۷,۵۰۰
	بالاسری				۱/۴۱۰۰۰	
	منطقه				۱/۰۴۰۰۰	
	جمع پس از اعمال ضرایب					۴۵۹,۱۱۱,۵۱۰
	جمع ردیف های : ف					۴۵۹,۱۱۱,۵۱۰

فهرست بهای پایه رشته ابنیه

فصل یازدهم . آجرکاری و شفته ریزی — **سال ۱۳۹۸**

شماره ردیف	شرح	واحد	بهای واحد	مقدار	ضریب	بهای کل
۱۱۱۱۰۰۵۰ *	تهیه و نصب آجر نسوز	مترمربع	۷۵۰,۰۰۰	۱۵۰/۰۰	۱/۰۰۰۰	۱۱۲,۵۰۰,۰۰۰
۱۱۱۱۰۲۰۱	آجرکاری با آجر فشاری به ضخامت یک و نیم آجر و بیشتر و ملات ماسه سیمان ۱:۵.	متر مکعب	۲,۲۲۰,۰۰۰	۴۹/۹۸	۱/۰۰۰۰	۱۱۰,۹۵۵,۶۰۰
۱۱۱۱۰۲۰۵	دیوار یک آجره با آجر فشاری و ملات ماسه سیمان ۱:۵.	مترمربع	۵۰۰,۰۰۰	۸۰۰/۰۰	۱/۰۰۰۰	۴۰۰,۰۰۰,۰۰۰
۱۱۱۱۰۲۰۸	دیوار نیم آجره با آجر فشاری و ملات ماسه سیمان ۱:۵.	مترمربع	۲۵۹,۰۰۰	۳۱۲/۰۰	۱/۰۰۰۰	۸۰,۸۰۸,۰۰۰
۱۱۱۱۰۸۰۸	اضافه‌بها به ردیف‌های نماچینی، در صورتی که آجرها به صورت هره چیده شود (اندازه‌گیری روی سطح قابل رویت).	مترمربع	۳۰۳,۵۰۰	۳۰/۰۰	۱/۰۰۰۰	۹,۱۰۵,۰۰۰
۱۱۱۱۰۸۱۱	اضافه‌بها به هر نوع آجرکاری، برای کار در داخل چاه یا قنات یا مجاری زیرزمینی در هر عمق و به هر طول.	متر مکعب	۱,۳۵۲,۰۰۰	۰/۰۰	۱/۰۰۰۰	۰
	جمع بدون ضرایب					۷۱۳,۳۶۸,۶۰۰
	بالاسری				۱/۴۱۰۰۰	
	منطقه				۱/۰۴۰۰۰	
	جمع پس از اعمال ضرایب					۱,۰۴۶,۰۸۳,۷۱۵
	جمع ردیف های : ف					۸۸۱,۱۱۳,۷۱۵
	جمع ردیف های : *					۱۶۴,۹۷۰,۰۰۰

فهرست بهای پایه رشته ابنیه

فصل سیزدهم . عایق کاری رطوبتی — **سال ۱۳۹۸**

شماره ردیف	شرح	واحد	بهای واحد	مقدار	ضریب	بهای کل
۱۱۱۳۰۲۰۳	عایق‌کاری رطوبتی، با سه قشر اندود قیر و دو لایه گونی برای سطوح حمام‌ها، توالت‌ها و روی پی‌ها و مانند آن.	مترمربع	۴۶۳,۵۰۰	۰/۰۰	۱/۰۰۰۰	۰

پیمانکار:

۱۱۱۳۰۲۰٤	عایق کاری رطوبتی، با سه قشر اندود قیر و دو لایه گونی برای سایر سطوح.	مترمربع	٤۳۵,۰۰۰	۰/۰۰	۱/۰۰۰۰	۰
	جمع بدون ضرایب					۰
	بالاسری			۱/٤۱۰۰۰		
	منطقه			۱/۰٤۰۰۰		
	جمع ردیف های : ف					۰

فهرست بهای پایه رشته ابنیه فصل شانزدهم . کارهای فولادی سبک **سال ۱۳۹۸**

شماره ردیف	شرح	واحد	بهای واحد	مقدار	ضریب	بهای کل
۱۱۱٦۰۰۵۰ *	تهیه و نصب فرفروژه	کیلوگرم	٦۰,۰۰۰	۱۵۰/۰۰	۱/۰۰۰۰	۹,۰۰۰,۰۰۰
۱۱۱٦۰۱۰۱	تهیه، ساخت و نصب چهارچوب فلزی از ورق (با یا بدون کتیبه)، با شاخکهای اتصالی مربوط و جاسازیها و تقویتهای لازم برای قفل و لولا.	کیلوگرم	۷۱,٦۰۰	۱۰۰/۰۰	۱/۰۰۰۰	۷,۱٦۰,۰۰۰
۱۱۱٦۰۱۰۲	تهیه، ساخت و نصب در و پنجره آهنی از نبشی، سپری، ناودانی، میلگرد ورق و مانند آن، با جاسازی و دستمزد نصب یراق آلات همراه با جوشکاری و ساییدن لازم.	کیلوگرم	٦٦,۰۰۰	۱,۱۰۰/۰۰	۱/۰۰۰۰	۷۲,٦۰۰,۰۰۰
۱۱۱٦۰۱۰۳	تهیه، ساخت و نصب حفاظ، نرده و نردبان و قابسازی فلزی کف پله‌ها از نبشی، سپری، ناودانی و میلگرد ورق و مانند آن، با جاسازی و دستمزد نصب یراق آلات همراه با جوشکاری و ساییدن لازم.	کیلوگرم	٦٤,۰۰۰	٤۰۰/۰۰	۱/۰۰۰۰	۲۵,٦۰۰,۰۰۰
	جمع بدون ضرایب					۱۱٤,۳٦۰,۰۰۰
	بالاسری			۱/٤۱۰۰۰		
	منطقه			۱/۰٤۰۰۰		
	جمع پس از اعمال ضرایب					۱٦۷,٦۹۷,۵۰٤
	جمع ردیف های : ف					۱۵٤,٤۹۹,۹۰٤
	جمع ردیف های : *					۱۳,۱۹۷,٦۰۰

فهرست بهای پایه رشته ابنیه فصل هجدهم . اندودکاری و بندکشی **سال ۱۳۹۸**

شماره ردیف	شرح	واحد	بهای واحد	مقدار	ضریب	بهای کل
۱۱۱۸۰۲۰٤	سفید کاری روی سطوح قائم و پرداخت آن با گچ کشته.	مترمربع	۸٦,٤۰۰	۱,۳۳٦/۰۰	۱/۰۰۰۰	۱۱۵,٤۳۰,٤۰۰
۱۱۱۸۰۲۰۵	سفید کاری زیر سقفها و پرداخت آن با گچ کشته.	مترمربع	۱۱٤,۰۰۰	۳٦۰/۰۰	۱/۰۰۰۰	٤۱,۰٤۰,۰۰۰
۱۱۱۸۰۳۰۲	شمشه گیری سطوح قائم و سقفها، با ملات ماسه سیمان ٤:۱.	مترمربع	۲۹,۵۰۰	۱,۳۳٦/۰۰	۱/۰۰۰۰	۳۹,٤۱۲,۰۰۰
۱۱۱۸۰۳۰۵	اندود سیمانی به ضخامت حدود ۳ سانتی‌متر، روی سطوح قائم، با ملات ماسه سیمان ٤:۱.	مترمربع	۱٤۷,۰۰۰	۱,۳۳٦/۰۰	۱/۰۰۰۰	۱۹٦,۳۹۲,۰۰۰

پیمانکار:

قرارداد: احداث قبور خانوادگی در آرامستان

۱۱۱۸۰۳۱۳	اندود سیمانی با ملات ماسه سیمان ۱:٤ به ضخامت حدود ۳ سانتی‌متر، برای زیر سقف.	مترمربع	۲۲۲,۵۰۰	٤۵۰/۰۰	۱/۰۰۰۰	۱۰۰,۱۲۵,۰۰۰
۱۱۱۸۰۶۰۳	نما سازی موزاییکی روی سطوح قائم و افقی (قشر رویه)، به ضخامت ۱ تا ۱,۵ سانتی‌متر با ملات موزاییک ۲,۵:۲,۵:۱ همراه با شمشه‌گیری شیشه ای با شیشه حدود ٦ میلی‌متر و ساییدن آن.	مترمربع	٦٦۸,۵۰۰	٦۸۰/۰۰	۱/۰۰۰۰	٤۵٤,۵۸۰,۰۰۰
	جمع بدون ضرایب					۹٤٦,۹۷۹,٤۰۰
	بالاسری		۱/٤۱۰۰۰			
	منطقه		۱/۰٤۰۰۰			
	جمع پس از اعمال ضرایب					۱,۳۸۸,٦۵۰,۵۹۲
	جمع ردیف های : ف					۱,۳۸۸,٦۵۰,۵۹۲

فهرست بهای پایه رشته ابنیه فصل بیستم . کاشی و سرامیک کاری **سال ۱۳۹۸**

شماره ردیف	شرح	واحد	بهای واحد	مقدار	ضریب	بهای کل
۱۱۲۰۰۱۲۲	تهیه و نصب کاشی‌های سرامیکی لعاب‌دار یا بدون لعاب روی سطوح قائم با سطح بیش از ۱٦ تا ۲۵ دسی‌مترمربع.	مترمربع	٤۸۵,۰۰۰	۰/۰۰	۱/۰۰۰۰	۰
۱۱۲۰۰۳۲۱	تهیه و نصب کاشی‌های سرامیکی لعاب‌دار یا بدون لعاب روی سطوح افقی با سطح تا ۱٦ دسی‌مترمربع.	مترمربع	٤۵۲,۰۰۰	۰/۰۰	۱/۰۰۰۰	۰
	جمع بدون ضرایب					۰
	بالاسری		۱/٤۱۰۰۰			
	منطقه		۱/۰٤۰۰۰			
	جمع ردیف های : ف					۰

فهرست بهای پایه رشته ابنیه فصل بیست ودوم . کارهای سنگی با سنگ پلاک **سال ۱۳۹۸**

شماره ردیف	شرح	واحد	بهای واحد	مقدار	ضریب	بهای کل
۱۱۲۲۰۰٦۰ *	تهیه و نصب سنگ پلاک مرمریت کرم و یا صورتی آباده در سطوح افقی به ضخامت ٤ سانتی متر	مترمربع	۹۵۰,۰۰۰	۳۰/۰۰	۱/۰۰۰۰	۲۸,۵۰۰,۰۰۰
۱۱۲۲۰۱۰۳	تهیه و نصب سنگ پلاک در سطوح افقی از نوع تراورتن قرمز آذر شهر به ضخامت ۱,۵ تا ۲ سانتی‌متر.	مترمربع	۱,۱٤۷,۰۰۰	۰/۰۰	۱/۰۰۰۰	۰
۱۱۲۲۰۳۰۱	تهیه و نصب سنگ پلاک مرمریت گوهره خرم آباد در سطوح افقی به ضخامت ۱,۵ تا ۲ سانتی‌متر.	مترمربع	۵۹۷,۰۰۰	۰/۰۰	۱/۰۰۰۰	۰
۱۱۲۲۰۳۰۳	تهیه و نصب سنگ پلاک مرمریت کرم و یا صورتی آباده در سطوح افقی به ضخامت ۱,۵ تا ۲ سانتی‌متر.	مترمربع	۷٦٦,۰۰۰	۷۰۰/۰۰	۱/۰۰۰۰	۵۳٦,۲۰۰,۰۰۰
۱۱۲۲۰٤۰۳	تهیه و نصب سنگ پلاک چینی نیریز در سطوح افقی به ضخامت ۱,۵ تا ۲ سانتی‌متر	مترمربع	۱,۰۲۸,۰۰۰	۰/۰۰	۱/۰۰۰۰	۰

پیمانکار:

قرارداد: احداث قبور خانوادگی در آرامستان

۱۱۲۲۰۴۰۹	تهیه و نصب سنگ بادبر به ابعاد ۱۵x۳۰ از سنگ مرمریت جوشقان.	مترمربع	۵۹۹,۵۰۰	۰/۰۰	۱/۰۰۰۰	۰
۱۱۲۲۰۵۰۶	تهیه و نصب سنگ گرانیت مشکی نطنز در سطوح افقی به ضخامت ۱,۵ تا ۲ سانتی‌متر.	مترمربع	۱,۳۲۳,۰۰۰	۶۴/۰۰	۱/۰۰۰۰	۸۴,۶۷۲,۰۰۰
۱۱۲۲۰۶۰۷	اضافه‌بها برای تیشه‌ای کردن یا کلنگی کردن سنگ‌های پلاک.	مترمربع	۹۱,۴۰۰	۳۰/۰۰	۱/۰۰۰۰	۲,۷۴۲,۰۰۰
	جمع بدون ضرایب					۶۵۲,۱۱۴,۰۰۰
	بالاسری			۱/۴۱۰۰۰		
	منطقه			۱/۰۴۰۰۰		
	جمع پس از اعمال ضرایب					۹۵۶,۲۵۹,۹۷۰
	جمع ردیف های : ف					۹۱۴,۶۷۷,۵۷۰
	جمع ردیف های : *					۴۱,۷۹۲,۴۰۰

فهرست بهای پایه رشته ابنیه فصل بیست وسوم . کارهای پلاستیکی و پلیمری **سال ۱۳۹۸**

شماره ردیف	شرح	واحد	بهای واحد	مقدار	ضریب	بهای کل
۱۱۲۳۱۱۰۳	تهیه، ساخت و نصب پنجره با پروفیل U.P.V.C، به مساحت بیش از ۲ متر مربع.	مترمربع	۲,۵۴۸,۰۰۰	۰/۰۰	۱/۰۰۰۰	۰
	جمع بدون ضرایب					۰
	بالاسری			۱/۴۱۰۰۰		
	منطقه			۱/۰۴۰۰۰		
	جمع ردیف های : ف					۰

فهرست بهای پایه رشته ابنیه فصل بیست وچهارم . برش و نصب شیشه **سال ۱۳۹۸**

شماره ردیف	شرح	واحد	بهای واحد	مقدار	ضریب	بهای کل
۱۱۲۴۰۱۰۲	تهیه و نصب شیشه ٤ میلی‌متری ساده با چسب سیلیکون.	مترمربع	۳۱۶,۵۰۰	۲۰/۰۰	۱/۰۰۰۰	۶,۳۳۰,۰۰۰
۱۱۲۴۰۲۰۲	تهیه و نصب شیشه ٦ میلی‌متری مشجر با چسب سیلیکون.	مترمربع	٤٤٤,۰۰۰	۲۰/۰۰	۱/۰۰۰۰	۸,۸۸۰,۰۰۰
	جمع بدون ضرایب					۱۵,۲۱۰,۰۰۰
	بالاسری			۱/۴۱۰۰۰		
	منطقه			۱/۰۴۰۰۰		
	جمع پس از اعمال ضرایب					۲۲,۳۰۳,۹۴۴
	جمع ردیف های : ف					۲۲,۳۰۳,۹۴۴

فهرست بهای پایه رشته ابنیه فصل بیست وپنجم . رنگ آمیزی **سال ۱۳۹۸**

شماره ردیف	شرح	واحد	بهای واحد	مقدار	ضریب	بهای کل
۱۱۲۵۰۳۰۲	تهیه مصالح و اجرای یک دست رنگ ضد زنگ روی	مترمربع	٤۲,۰۰۰	۰/۰۰	۱/۰۰۰۰	۰

پیمانکار:

۱۱۲۵۰۳۰٤	کارهای فلزی به استثنای اسکلت‌های فلزی. تهیه مصالح و اجرای رنگ روغنی کامل روی کارهای فلزی.	مترمربع	۲۰۸,۵۰۰	۱۲۰/۰۰	۱/۰۰۰۰	۲۵,۰۲۰,۰۰۰	
	جمع بدون ضرایب					۲۵,۰۲۰,۰۰۰	
	بالاسری		۱/٤۱۰۰۰				
	منطقه		۱/۰٤۰۰۰				
	جمع پس از اعمال ضرایب					۳٦,٦۸۹,۳۲۸	
	جمع ردیف های : ف					۳٦,٦۸۹,۳۲۸	

فهرست بهای پایه رشته ابنیه فصل بیست وششم . زیراساس و اساس **سال ۱۳۹۸**

شماره ردیف	شرح	واحد	بهای واحد	مقدار	ضریب	بهای کل
۱۱۲٦۰۱۰۲	تهیه مصالح زیر اساس از مصالح رودخانه ای با دانه بندی صفر تا ۳۸ میلی‌متر.	متر مکعب	۳۰۲,۰۰۰	۳۰/۰۰	۱/۰۰۰۰	۹,۰٦۰,۰۰۰
	جمع بدون ضرایب					۹,۰٦۰,۰۰۰
	بالاسری		۱/٤۱۰۰۰			
	منطقه		۱/۰٤۰۰۰			
	جمع پس از اعمال ضرایب					۱۳,۲۸۵,۵۸٤
	جمع ردیف های : ف					۱۳,۲۸۵,۵۸٤

فهرست بهای پایه رشته ابنیه فصل بیست و هشتم . حمل و نقل **سال ۱۳۹۸**

شماره ردیف	شرح	واحد	بهای واحد	مقدار	ضریب	بهای کل
۱۱۲۸۰۱۰۱	حمل آهن آلات و سیمان پاکتی، نسبت به مازاد بر ۳۰ کیلومتر تا فاصله ۷۵ کیلومتر.	تن کیلومتر	۲,۰۲۰	٦/٤۰	٤۵/۰۰۰۰	۵۸۱,۷٦۰
۱۱۲۸۰۱۰۱	حمل آهن آلات و سیمان پاکتی، نسبت به مازاد بر ۳۰ کیلومتر تا فاصله ۷۵ کیلومتر.	تن کیلومتر	۲,۰۲۰	۸۳/۱۰	٤۵/۰۰۰۰	۷,۵۵۳,۷۹۰
۱۱۲۸۰۱۰۲	حمل آهن آلات و سیمان پاکتی، نسبت به مازاد بر ۷۵ کیلومتر تا فاصله ۱۵۰ کیلومتر.	تن کیلومتر	۱,۳٦۰	٦/٤۰	۷۵/۰۰۰۰	٦۵۲,۸۰۰
۱۱۲۸۰۱۰۲	حمل آهن آلات و سیمان پاکتی، نسبت به مازاد بر ۷۵ کیلومتر تا فاصله ۱۵۰ کیلومتر.	تن کیلومتر	۱,۳٦۰	۸۳/۱۰	۳۵/۰۰۰۰	۳,۹۵۵,۵٦۰
۱۱۲۸۰۱۰۳	حمل آهن آلات و سیمان پاکتی، نسبت به مازاد بر ۱۵۰ کیلومتر تا فاصله ۳۰۰ کیلومتر.	تن کیلومتر	۸٦۰	٦/٤۰	۱۵۰/۰۰۰۰	۸۲۵,٦۰۰
۱۱۲۸۰۱۰٤	حمل آهن آلات و سیمان پاکتی، نسبت به مازاد بر ۳۰۰ کیلومتر تا فاصله ٤۵۰ کیلومتر.	تن کیلومتر	۷۰۵	٦/٤۰	۸۱/۰۰۰۰	۳٦۵,٤۷۲
۱۱۲۸۰۲۰۱	حمل آجر و مصالح سنگی نسبت به مازاد بر ۳۰ کیلومتر تا فاصله ۷۵ کیلومتر.	تن کیلومتر	۱,۹۷۰	۳۵٦/۷۵	۲۲/۰۰۰۰	۱۵,٤٦۱,۵٤۵

پیمانکار:

۱۱۲۸۰۲۰۱	حمل آجر و مصالح سنگی نسبت به مازاد بر ۳۱ کیلومتر تا فاصله ۷۵ کیلومتر.	تن کیلومتر	۱,۹۷۰	۳۰۰/۱۱	۱۲/۰۰۰۰	۷,۰۹٤,٦۰۰
	جمع بدون ضرایب					۳٦,٤۹۱,۱۲۷
جمع ردیف های : ف						۳٦,٤۹۱,۱۲۷

فهرست بهای پایه رشته تأسیسات مکانیکی — فصل سی و چهارم . بستها و تکیه گاه ها — **سال ۱۳۹۸**

شماره ردیف	شرح	واحد	بهای واحد	مقدار	ضریب	بهای کل
۱۲۳٤۰۱۰۱	بست، آویز یا تکیه گاه فولادی، برای نگهداشتن لوله، کانال و دستگاه‌ها، ساخته شده از تسمه، میل‌گرد، نبشی، ناودانی، پروفیلهای مختلف و مانند آن، همراه با پیچ و مهره و اتصالات لازم، یک دست رنگ ضد زنگ و یک دست رنگ روغنی، طبق نقشه ها و مشخصات.	کیلوگرم	۹۵,۱۰۰	۰/۰۰	۱/۰۰۰۰	۰
	جمع بدون ضرایب					۰
جمع ردیف های : ف						۰

فهرست بهای پایه رشته تأسیسات برقی — فصل اول . چراغ های فضای داخلی- غیر صنعتی . — **سال ۱۳۹۸**

شماره ردیف	شرح	واحد	بهای واحد	مقدار	ضریب	بهای کل
۱۳۰۱۷٤۰۱	چراغ سقفی توکار استوانه‌ای LED با ماژول یکپارچه (Integrated) و درایور مربوطه، برای حفره نصب به قطر ۸ سانتی‌متر، دارای شارژ نوری ۱۵۰-۱۸۰ لومن وبهره ۷۵-۸۰ لومن بر وات.	عدد	٦٤۷,۰۰۰	۰/۰۰	۱/۰۰۰۰	۰
۱۳۰۱۷٤۰۳	چراغ سقفی توکار استوانه‌ای LED با ماژول یکپارچه (Integrated) و درایور مربوطه، برای حفره نصب به قطر ۱۲ سانتی‌متر،دارای شارژ نوری ۵۵۰-۶۵۰ لومن و وبهره ۷۵-۸۰ لومن بر وات.	عدد	۱,٤۵۱,۰۰۰	۰/۰۰	۱/۰۰۰۰	۰
	جمع بدون ضرایب					۰
	بالاسری		۱/٤۱۰۰۰			
	منطقه		۱/۰۸۰۰۰			
جمع ردیف های : ف						۰

فهرست بهای پایه رشته تأسیسات برقی — فصل چهارم . چراغ های فضای آزاد. — **سال ۱۳۹۸**

شماره ردیف	شرح	واحد	بهای واحد	مقدار	ضریب	بهای کل
۱۳۰٤۱۱۰٤	چراغ خیابانی با بدنه و درب آلومینیومی ریخته شده تحت فشار دایکست و رفلکتور آبکاری شده، با حباب شیشه‌ای سکوریت با یک عدد لامپ ۱۵۰ وات بخار سدیم.	عدد	۵,۲٤۵,۰۰۰	۰/۰۰	۱/۰۰۰۰	۰

پیمانکار:

جمع بدون ضرایب	۰
بالاسری	۱/٤۱۰۰۰
منطقه	۱/۰۸۰۰۰
جمع ردیف های : ف	۰

فهرست بهای پایه رشته تأسیسات برقی — فصل ششم . سیم ها. — **سال ۱۳۹۸**

شماره ردیف	شرح	واحد	بهای واحد	مقدار	ضریب	بهای کل
۱۳۰٦۰۱۰۳	سیم مسی تک لا، با روکش ترموپلاستیک از نوع NYA، مقطع ۱ میلی‌مترمربع.	مترطول	۱۱,٤۰۰	۰/۰۰	۱/۰۰۰۰	۰
۱۳۰٦۰۱۰۵	سیم مسی تک لا، با روکش ترموپلاستیک از نوع NYA به‌مقطع ۲,۵ میلی‌مترمربع.	مترطول	۲۰,۵۰۰	۲۰/۰۰	۱/۰۰۰۰	٤۱۰,۰۰۰
۱۳۰٦۰۱۰٦	سیم مسی تک لا، با روکش ترموپلاستیک از نوع NYA به‌مقطع ٤ میلی‌مترمربع.	مترطول	۲۹,٤۰۰	۲۰/۰۰	۱/۰۰۰۰	۵۸۸,۰۰۰
۱۳۰٦۰٤۰۵	سیم مسی قابل انعطاف (افشان)، با روکش ترموپلاستیک از نوع NYAF به‌مقطع ۲,۵ میلی‌مترمربع.	مترطول	۱۹,۹۰۰	۵۰۰/۰۰	۱/۰۰۰۰	۹,۹۵۰,۰۰۰
۱۳۰٦۰٤۰٦	سیم مسی قابل انعطاف (افشان)، با روکش ترموپلاستیک از نوع NYAF به‌مقطع ٤ میلی‌مترمربع.	مترطول	۲۸,۵۰۰	۵۰/۰۰	۱/۰۰۰۰	۱,٤۲۵,۰۰۰
	جمع بدون ضرایب					۱۲,۳۷۳,۰۰۰
	بالاسری				۱/٤۱۰۰۰	
	منطقه				۱/۰۸۰۰۰	
	جمع پس از اعمال ضرایب					۱۸,۸٤۱,٦۰٤
	جمع ردیف های : ف					۱۸,۸٤۱,٦۰٤

فهرست بهای پایه رشته تأسیسات برقی — فصل هفتم . کابل های فشار ضعیف . — **سال ۱۳۹۸**

شماره ردیف	شرح	واحد	بهای واحد	مقدار	ضریب	بهای کل
۱۳۰۷۰۳۰٤	کابل زمینی سه سیمه با عایق و روکش ترموپلاستیک از نوع NYY و به‌مقطع ۳×٦ میلی‌مترمربع، برای نصب در داخل ترانشه.	مترطول	۱۵۱,۵۰۰	۳۰/۰۰	۱/۰۰۰۰	٤,۵٤۵,۰۰۰
	جمع بدون ضرایب					٤,۵٤۵,۰۰۰
	بالاسری				۱/٤۱۰۰۰	
	منطقه				۱/۰۸۰۰۰	
	جمع پس از اعمال ضرایب					٦,۹۲۱,۱۲٦
	جمع ردیف های : ف					٦,۹۲۱,۱۲٦

پیمانکار:

قرارداد: احداث قبور خانوادگی در آرامستان

فهرست بهای پایه رشته تأسیسات برقی فصل یازدهم . کلیدها و پریزها. **سال ۱۳۹۸**

شماره ردیف	شرح	واحد	بهای واحد	مقدار	ضریب	بهای کل
۱۳۱۱۱۱۰۱	پریز ۱۶ آمپر ۲۵۰ ولت یک فازونول، برای نصب توکار.	عدد	۱۲۱,۵۰۰	٤/۰۰	۱/۰۰۰۰	٤۸٦,۰۰۰
			جمع بدون ضرایب			٤۸٦,۰۰۰
	بالاسری		۱/٤۱۰۰۰			
	منطقه		۱/۰۸۰۰۰			
			جمع پس از اعمال ضرایب			۷٤۰,۰۸۱
	جمع ردیف های : ف					۷٤۰,۰۸۱

فهرست بهای پایه رشته تأسیسات برقی فصل سیزدهم . لوله های پی . وی . سی . **سال ۱۳۹۸**

شماره ردیف	شرح	واحد	بهای واحد	مقدار	ضریب	بهای کل
۱۳۱۳۰٤۰٤	لوله کشی توکار، با لوله پی. وی. سی سخت متوسط (Rigid Medium)، pg۲۱ .	مترطول	۷٤,٤۰۰	۱۵۰/۰۰	۱/۰۰۰۰	۱۱,۱٦۰,۰۰۰
۱۳۱۳۰٤۰۵	لوله کشی توکار، با لوله پی. وی. سی سخت متوسط (Rigid Medium)، pg۲۹ .	مترطول	۸۰,۱۰۰	۲۰۰/۰۰	۱/۰۰۰۰	۱٦,۰۲۰,۰۰۰
۱۳۱۳۰۷۰٦	لوله کشی توکار، با لوله پلی اتیلن (PE) ، برای نصب در داخل بتون، به‌صورت یک پارچه از نوع قابل انعطاف شلنگی Pg۳٦ .	مترطول	۱۵۷,۵۰۰	۲۰/۰۰	۱/۰۰۰۰	۳,۱۵۰,۰۰۰
			جمع بدون ضرایب			۳۰,۳۳۰,۰۰۰
	بالاسری		۱/٤۱۰۰۰			
	منطقه		۱/۰۸۰۰۰			
			جمع پس از اعمال ضرایب			٤٦,۱۸٦,۵۲٤
	جمع ردیف های : ف					٤٦,۱۸٦,۵۲٤

فهرست بهای پایه رشته تأسیسات برقی فصل چهاردهم . وسایل فشار ضعیف تابلویی . **سال ۱۳۹۸**

شماره ردیف	شرح	واحد	بهای واحد	مقدار	ضریب	بهای کل
۱۳۱٤۲۲۰۲	کلید اتوماتیک مینیاتوری یک پل، از نوع تندکار یا کندکار ۱۰ تا ۳۲ آمپر.	عدد	۳۵۷,۵۰۰	۱۲/۰۰	۱/۰۰۰۰	٤,۲۹۰,۰۰۰
۱۳۱٤۲۲۰۳	کلید اتوماتیک مینیاتوری یک پل، از نوع تندکار یا کندکار ٤۰ تا ٦۳ آمپر.	عدد	۷٦۸,۰۰۰	۱/۰۰	۱/۰۰۰۰	۷٦۸,۰۰۰
			جمع بدون ضرایب			۵,۰۵۸,۰۰۰
	بالاسری		۱/٤۱۰۰۰			
	منطقه		۱/۰۸۰۰۰			
			جمع پس از اعمال ضرایب			۷,۷۰۲,۳۲۲

پیمانکار:

جمع ردیف های : ف	۷,۷۰۲,۳۲۲

فهرست بهای پایه رشته تأسیسات برقی — فصل بیست و هشتم . وسایل متفرقه . — **سال ۱۳۹۸**

شماره ردیف	شرح	واحد	بهای واحد	مقدار	ضریب	بهای کل
۱۳۲۸۰۲۰۱	دستمزد کنده‌کاری، شیار در آوردن و سوراخ کردن در سطوح بنایی غیر بتنی برای نصب لوله‌های برق تا سطح مقطع ۲۰ سانتی‌متر مربع.	مترطول	۵۲,۲۰۰	۱۰۰/۰۰	۱/۰۰۰۰	۵,۲۲۰,۰۰۰
	جمع بدون ضرایب					۵,۲۲۰,۰۰۰
	بالاسری			۱/٤۱۰۰۰		
	منطقه			۱/۰۸۰۰۰		
	جمع پس از اعمال ضرایب					۷,۹٤۹,۰۱٦

جمع ردیف های : ف	۷,۹٤۹,۰۱٦

پیمانکار:

طرح: احداث قبور در آرامستان

خلاصه مالی کل

عنوان رشته	سال	جمع			درصد غیرپایه
		پایه	غیر پایه	پایه و غیر پایه	به کل
ابنیه	۱۳۹۸	٦,٨٦٣,٦١٠	۰	٦,٨٦٣,٦١٠	۰/۰۰
جمع کل رشته ها		٦,٨٦٣,٦١٠	۰	٦,٨٦٣,٦١٠	۰/۰۰
منطقه		۱/۰٤۰۰۰			
جمع	هفت میلیون و یکصد و سی و هشت هزار و یکصد و پنجاه و پنج			۷,۱۳۸,۱۵۵	
تجهیز و برچیدن کارگاه				۲۸۵,۵۲٦	
مبلغ برآورد هزینه اجرای کار	هفت میلیون و چهارصد و بیست و سه هزار و ششصد و هشتاد و یک			۷,٤۲۳,٦۸۱	

خلاصه مالی فهرست بهای رشته: ابنیه

عنوان فصل	جمع			درصد غیرپایه به کل
	پایه	غیر پایه	پایه و غیر پایه	
فصل دوم . عملیات خاکی با دست	۳۵۷,۲۴۵	۰	۳۵۷,۲۴۵	۰/۰۰
فصل سوم . عملیات خاکی با ماشین	۹۸۹,۰۶۶	۰	۹۸۹,۰۶۶	۰/۰۰
فصل یازدهم . آجرکاری و شفته ریزی	۴,۱۴۵,۰۶۲	۰	۴,۱۴۵,۰۶۲	۰/۰۰
فصل هجدهم. اندودکاری و بندکشی	۱,۳۱۱,۵۱۹	۰	۱,۳۱۱,۵۱۹	۰/۰۰
فصل بیست و هشتم . حمل و نقل	۶۰,۷۱۹	۰	۶۰,۷۱۹	۰/۰۰
جمع فصول	۶,۸۶۳,۶۱۱	۰	۶,۸۶۳,۶۱۱	۰/۰۰
جمع ردیف های : ف	۶,۸۶۳,۶۱۰			

قرارداد: احداث قبور در آرامستان

فهرست بهای پایه رشته ابنیه — فصل دوم . عملیات خاکی با دست — **سال ۱۳۹۸**

شماره ردیف	شرح	واحد	بهای واحد	مقدار	ضریب	بهای کل
۱۱۰۲۰۱۰۳	خاک‌برداری، پی‌کنی، گودبرداری و کانال‌کنی در زمین‌های سخت، تا عمق ۲ متر و ریختن خاک‌های کنده شده به کنارمحل‌های مربوط.	متر مکعب	۱۹۹,۵۰۰	۱/۲۷	۱/۰۰۰۰	۲۵۳,۳۶۵
۱۱۰۲۰۲۰۱	اضافه‌بها به ردیف‌های ۰۲۰۱۰۲ تا ۰۲۰۱۰۴، هرگاه عمق پی‌کنی، گودبرداری و کانال‌کنی بیش از ۲ متر باشد، برای حجم واقع بین ۲ تا ٤ متر، یک بار و برای حجم واقع بین ٤ تا ٦ متر، دو بار و به همین ترتیب برای عمق‌های بیشتر.	متر مکعب	٦۹,۹۰۰	۰/۰۰	۱/۰۰۰۰	۰
۱۱۰۲۰٤۰۱	بارگیری مواد حاصله از هر نوع عملیات خاکی، غیرلجنی، و حمل با هر نوع وسیله دستی تا ۵۰ متر و تخلیه آن در مواردی که استفاده از ماشین برای حمل ممکن نباشد.	متر مکعب	۱۹۲,۰۰۰	۰/۰۰	۱/۰۰۰۰	۰
	جمع بدون ضرایب					۲۵۳,۳٦۵
	بالاسری			۱/٤۱۰۰۰		
	جمع پس از اعمال ضرایب					۳۵۷,۲٤۵
	جمع ردیف های : ف					۳۵۷,۲٤۵

فهرست بهای پایه رشته ابنیه — فصل سوم . عملیات خاکی با ماشین — **سال ۱۳۹۸**

شماره ردیف	شرح	واحد	بهای واحد	مقدار	ضریب	بهای کل
۱۱۰۳۰۵۰۲	پی‌کنی، کانال‌کنی با وسیله مکانیکی در زمین‌های سخت، تاعمق ۲ متر و ریختن خاک کنده شده در کنارمحل‌های مربوط.	متر مکعب	٤۲,۳۰۰	۲/۹۷	۱/۰۰۰۰	۱۲۵,٦۳۱
۱۱۰۳۰۷۰۱	بارگیری مواد حاصل از عملیات خاکی یا خاک‌های توده شده و حمل آن با کامیون یا هرنوع وسیله مکانیکی دیگر تا فاصله ۱۰۰ متری مرکز ثقل برداشت و تخلیه آن.	متر مکعب	۲۱,٦۰۰	٤/۲٤	۱/۰۰۰۰	۹۱,۵۸٤
۱۱۰۳۰۷۰۲	حمل مواد حاصل از عملیات خاکی یا خاک‌های توده شده، وقتی که فاصله حمل بیش از ۱۰۰ متر تا ۵۰۰ متر باشد، به ازای هر ۱۰۰ متر مازاد بر۱۰۰ متر اول. کسر ۱۰۰ متر به تناسب محاسبه می‌شود.	متر مکعب	۱,۸۱۰	٤/۲٤	٤/۰۰۰۰	۳۰,٦۹۸
۱۱۰۳۰۷۰۳	حمل مواد حاصل از عملیات خاکی یا خاک‌های توده شده، وقتی که فاصله حمل بیش از۵۰۰ متر تا ۱۰ کیلومتر باشد، برای هر کیلومتر مازاد بر ۵۰۰ متر اول، برای راه‌های آسفالتی (کسر کیلومتر به نسبت قیمت یک کیلومتر محاسبه می‌شود).	متر مکعب کیلومتر	۵,۲٦۰	٤/۲٤	۹/۵۰۰۰	۲۱۱,۸۷۳

پیمانکار:

۱۱۰۳۱۷۰۱٤	**حمل مواد حاصل از عملیات خاکی یا خاک‌های توده** شده، وقتی که فاصله حمل بیش از ۱۰ کیلومتر تا ۳۰ کیلومتر باشد، برای هر کیلومتر مازاد بر ۱۰ کیلومتر، برای راه‌های آسفالتی (کسر کیلومتر، به نسبت قیمت یک کیلومتر محاسبه می‌شود).	متر مکعب کیلومتر	۳٫۸۰۰	٤/۲٤	۱۹/۰۰۰۰	۲٤۱,٦۸۰
	جمع بدون ضرایب					۷۰۱,٤٦٥
	بالاسری			۱/٤۱۰۰۰		
	جمع پس از اعمال ضرایب					۹۸۹,۰٦٦
	جمع ردیف های : ف					۹۸۹,۰٦٦

فهرست بهای پایه رشته ابنیه فصل یازدهم . آجرکاری و شفته ریزی **سال ۱۳۹۸**

شماره ردیف	شرح	واحد	بهای واحد	مقدار	ضریب	بهای کل
۱۱۱۱۰۲۰۱	آجرکاری با آجر فشاری به ضخامت یک و نیم آجر و بیشتر و ملات ماسه سیمان ۱:۵.	متر مکعب	۲,۲۲۰,۰۰۰	۰/۲۱	۱/۰۰۰۰	٤٦۱,۷٦۰
۱۱۱۱۰۲۰۵	دیوار یک آجره با آجر فشاری و ملات ماسه سیمان ۱:۵.	مترمربع	۵۰۰,۰۰۰	٤/۹٦	۱/۰۰۰۰	۲,٤۷۸,۰۰۰
	جمع بدون ضرایب					۲,۹۳۹,۷٦۰
	بالاسری			۱/٤۱۰۰۰		
	جمع پس از اعمال ضرایب					٤,۱٤۵,۰٦۲
	جمع ردیف های : ف					٤,۱٤۵,۰٦۲

فهرست بهای پایه رشته ابنیه فصل هجدهم . اندودکاری و بندکشی **سال ۱۳۹۸**

شماره ردیف	شرح	واحد	بهای واحد	مقدار	ضریب	بهای کل
۱۱۱۸۰۳۰۲	شمشه گیری سطوح قائم و سقفها، با ملات ماسه سیمان ٤:۱.	مترمربع	۲۹,۵۰۰	۵/۲۷	۱/۰۰۰۰	۱۵۵,٤٦۵
۱۱۱۸۰۳۰۵	اندود سیمانی به ضخامت حدود ۳ سانتی‌متر، روی سطوح قائم، با ملات ماسه سیمان ٤:۱.	مترمربع	۱٤۷,۰۰۰	۵/۲۷	۱/۰۰۰۰	۷۷٤,٦۹۰
	جمع بدون ضرایب					۹۳۰,۱۵۵
	بالاسری			۱/٤۱۰۰۰		
	جمع پس از اعمال ضرایب					۱,۳۱۱,۵۱۹
	جمع ردیف های : ف					۱,۳۱۱,۵۱۹

فهرست بهای پایه رشته ابنیه فصل بیست و هشتم . حمل و نقل **سال ۱۳۹۸**

شماره ردیف	شرح	واحد	بهای واحد	مقدار	ضریب	بهای کل
۱۱۲۸۰۱۰۱	حمل آهن آلات و سیمان پاکتی، نسبت به مازاد بر ۳۰ کیلومتر تا فاصله ۷۵ کیلومتر.	تن کیلومتر	۲,۰۲۰	۰/۱۳	٤۵/۰۰۰۰	۱۱,۸۱۷

پیمانکار:

۱۱۲۸.۱.۲	حمل آهن آلات و سیمان پاکتی، نسبت به مازاد بر ۷۵ کیلومتر تا فاصله ۱۵۰ کیلومتر.	تن کیلومتر	۱,۳۶۰	۰/۱۳	۳۵/۰۰۰۰	۶,۱۸۸
۱۱۲۸۰۲۰۱	حمل آجر و مصالح سنگی نسبت به مازاد بر ۳۰ کیلومتر تا فاصله ۷۵ کیلومتر.	تن کیلومتر	۱,۹۷۰	۱/۰۶	۱۲/۰۰۰۰	۲۵,۰۵۸
	جمع بدون ضرایب					۴۳,۰۶۳
	بالاسری		۱/۴۱۰۰۰			
	جمع پس از اعمال ضرایب					۶۰,۷۱۹
	جمع ردیف های : ف					۶۰,۷۱۹

پیمانکار:

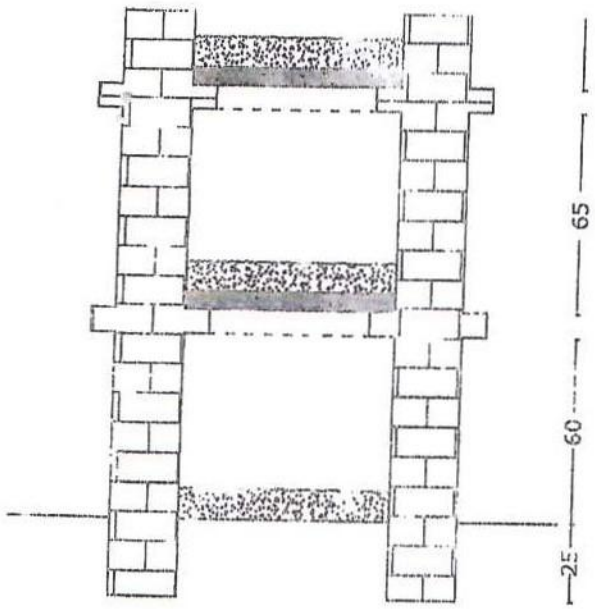

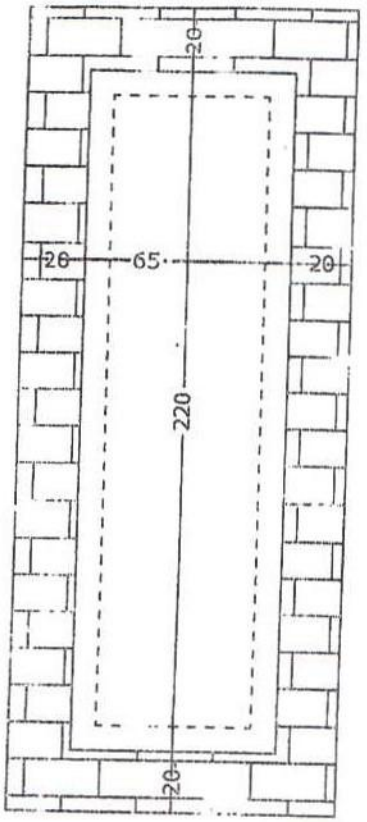

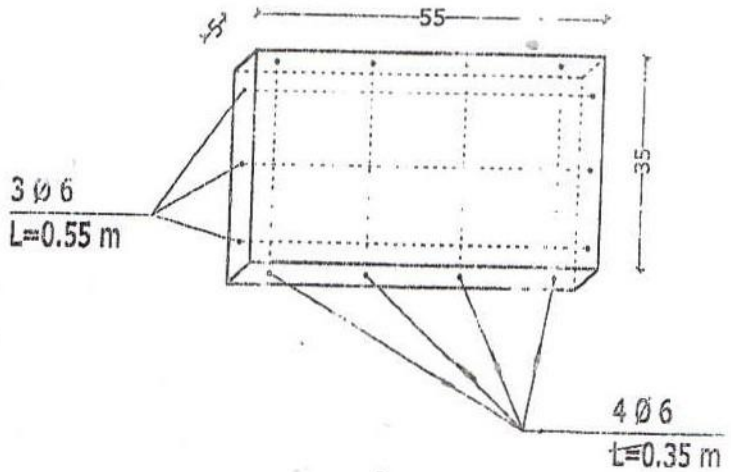

سنگ لحد اجرایی مطابق قبور

اجرای قبور آجری ۴ طبقه در محوطه آرامستان

طرح: سنگ لحد

خلاصه مالی کل

عنوان رشته	سال	جمع			درصد غیرپایه
		پایه	غیر پایه	پایه و غیر پایه	به کل
ابنیه	۱۳۹۸	۸۰,۳٤۱	۷۰,۰۰۰	۱۵۰,۳٤۱	٤٦/٥٦
جمع کل رشته ها		۸۰,۳٤۱	۷۰,۰۰۰	۱۵۰,۳٤۱	٤٦/٥٦
بالاسری			۱/٤۱۰۰۰		
منطقه			۱/۰٤۰۰۰		
جمع		دویست و بیست هزار و چهارصد و شصت و یک			۲۲۰,٤٦۱
تجهیز و برچیدن کارگاه					۸,۸۱۸
مبلغ برآورد هزینه اجرای کار		دویست و بیست و نه هزار و دویست و هفتاد و نه			**۲۲۹,۲۷۹**

خلاصه مالی فهرست بهای رشته: ابنیه

عنوان فصل	جمع			درصد غیرپایه به کل
	پایه	غیر پایه	پایه و غیر پایه	
فصل هفتم . کارهای فولادی با میلگرد	٤٠,٥٥٢	٠	٤٠,٥٥٢	٠/٠٠
فصل دوازدهم . بتن پیش ساخته و بلوک چینی	٣٦,٣٣٥	٧٠,٠٠٠	١٠٦,٣٣٥	٦٥/٨٣
فصل بیست و هشتم . حمل و نقل	٣,٤٥٤	٠	٣,٤٥٤	٠/٠٠
جمع فصول	٨٠,٣٤١	٧٠,٠٠٠	١٥٠,٣٤١	٤٦/٥٦
جمع ردیف های : *			٧٠,٠٠٠	
جمع ردیف های : ف			٨٠,٣٤١	

قرارداد: سنگ لحد

فهرست بهای پایه رشته ابنیه — فصل هفتم . کارهای فولادی با میلگرد — **سال ۱۳۹۸**

شماره ردیف	شرح	واحد	بهای واحد	مقدار	ضریب	بهای کل
۱۱۰۷۰۱۰۱	تهیه، بریدن، خم کردن و کار گذاشتن میلگرد ساده به قطر تا ۱۰ میلی‌متر، برای بتن مسلح با سیم پیچی لازم.	کیلوگرم	۵۹,۹۰۰	۰/۶۸	۱/۰۰۰۰	۴۰,۵۵۲
	جمع بدون ضرایب					۴۰,۵۵۲
	جمع ردیف های : ف					۴۰,۵۵۲

فهرست بهای پایه رشته ابنیه — فصل دوازدهم . بتن پیش ساخته و بلوک چینی — **سال ۱۳۹۸**

شماره ردیف	شرح	واحد	بهای واحد	مقدار	ضریب	بهای کل
۱۱۱۲۰۰۵۰ *	کارگذاری سنگ لحد داخل قبر	عدد	۷۰,۰۰۰	۱/۰۰	۱/۰۰۰۰	۷۰,۰۰۰
۱۱۱۲۰۲۰۱	تهیه و نصب دال بتنی پیش ساخته (مسلح)، با عیار ۳۰۰ کیلوگرم سیمان در متر مکعب، برای دال روی کانال‌ها، نهرها و یا به عنوان پل روی جوی‌ها و موارد مشابه.	متر مکعب	۳,۷۷۷,۰۰۰	۰/۰۱	۱/۰۰۰۰	۳۶,۳۳۵
	جمع بدون ضرایب					۱۰۶,۳۳۵
	جمع ردیف های : ف					۳۶,۳۳۵
	جمع ردیف های : *					۷۰,۰۰۰

فهرست بهای پایه رشته ابنیه — فصل بیست و هشتم . حمل و نقل — **سال ۱۳۹۸**

شماره ردیف	شرح	واحد	بهای واحد	مقدار	ضریب	بهای کل
۱۱۲۸۰۱۰۱	حمل آهن آلات و سیمان پاکتی، نسبت به مازاد بر ۳۰ کیلومتر تا فاصله ۷۵ کیلومتر.	تن کیلومتر	۲,۰۲۰	۰/۰۱	۴۵/۰۰۰۰	۴۵۵
۱۱۲۸۰۱۰۱	حمل آهن آلات و سیمان پاکتی، نسبت به مازاد بر ۳۰ کیلومتر تا فاصله ۷۵ کیلومتر.	تن کیلومتر	۲,۰۲۰	۰/۰۱	۴۵/۰۰۰۰	۴۵۵
۱۱۲۸۰۱۰۲	حمل آهن آلات و سیمان پاکتی، نسبت به مازاد بر ۷۵ کیلومتر تا فاصله ۱۵۰ کیلومتر.	تن کیلومتر	۱,۳۶۰	۰/۰۱	۷۵/۰۰۰۰	۵۱۰
۱۱۲۸۰۱۰۲	حمل آهن آلات و سیمان پاکتی، نسبت به مازاد بر ۷۵ کیلومتر تا فاصله ۱۵۰ کیلومتر.	تن کیلومتر	۱,۳۶۰	۰/۰۱	۳۵/۰۰۰۰	۲۳۸
۱۱۲۸۰۱۰۳	حمل آهن آلات و سیمان پاکتی، نسبت به مازاد بر ۱۵۰ کیلومتر تا فاصله ۳۰۰ کیلومتر.	تن کیلومتر	۸۶۰	۰/۰۱	۱۵۰/۰۰۰۰	۶۴۵
۱۱۲۸۰۱۰۴	حمل آهن آلات و سیمان پاکتی، نسبت به مازاد بر ۳۰۰ کیلومتر تا فاصله ۴۵۰ کیلومتر.	تن کیلومتر	۷۰۵	۰/۰۱	۸۱/۰۰۰۰	۲۸۶
۱۱۲۸۰۲۰۱	حمل آجر و مصالح سنگی نسبت به مازاد بر ۳۰ کیلومتر تا فاصله ۷۵ کیلومتر.	تن کیلومتر	۱,۹۷۰	۰/۰۲	۲۲/۰۰۰۰	۸۶۷
	جمع بدون ضرایب					۳,۴۵۴
	جمع ردیف های : ف					۳,۴۵۴

پیمانکار:

طرح: اجرای بازارچه تجاری آرامستان

خلاصه مالی کل

عنوان رشته	سال	جمع			درصد غیرپایه
		پایه	غیر پایه	پایه و غیر پایه	به کل
ابنیه	۱۳۹۸	۸۷۱,۲۸۹,۱٤٥	۱۳۸,۰۰۰,۰۰۰	۱,۰۰۹,۲۸۹,۱٤٥	۱۳/٦۷
جمع کل رشته ها		۸۷۱,۲۸۹,۱٤٥	۱۳۸,۰۰۰,۰۰۰	۱,۰۰۹,۲۸۹,۱٤٥	۱۳/٦۷
بالاسری		۱/٤۱۰۰۰			
منطقه		۱/۰٤۰۰۰			
جمع		یک میلیارد و چهارصد و هشتاد میلیون و بیست و یک هزار و ششصد و دو		۱,٤۸۰,۰۲۱,٦۰۲	
تجهیز و برچیدن کارگاه				۵۹,۲۰۰,۸٦٤	
مبلغ برآورد هزینه اجرای کار		یک میلیارد و پانصد و سی و نه میلیون و دویست و بیست و دو هزار و چهارصد و شصت و ش		۱,۵۳۹,۲۲۲,٤٦٦	

خلاصه مالی فهرست بهای رشته: ابنیه

عنوان فصل	جمع			درصد غیرپایه به کل
	پایه	غیر پایه	پایه و غیر پایه	
فصل دوم . عملیات خاکی با دست	٤,٣٩٨,٩٧٥	٠	٤,٣٩٨,٩٧٥	٠/٠٠
فصل سوم . عملیات خاکی با ماشین	٢,٩٩٤,٦١١	٠	٢,٩٩٤,٦١١	٠/٠٠
فصل پنجم . قالب بندی چوبی	٣٧,٠٨٠,٠٠٠	٠	٣٧,٠٨٠,٠٠٠	٠/٠٠
فصل هفتم . کارهای فولادی با میلگرد	١١٢,٢٨١,٩٠٠	٠	١١٢,٢٨١,٩٠٠	٠/٠٠
فصل هشتم . بتن درجا	٥٠,٦٧٠,٠٠٠	٠	٥٠,٦٧٠,٠٠٠	٠/٠٠
فصل نهم . کارهای فولادی سنگین	٢٥٩,٧١٦,٠٠٠	٠	٢٥٩,٧١٦,٠٠٠	٠/٠٠
فصل یازدهم . آجرکاری و شفته ریزی	٨٦,٦٢٣,٦٢٠	٠	٨٦,٦٢٣,٦٢٠	٠/٠٠
فصل سیزدهم . عایق کاری رطوبتی	٠	٠	٠	٠/٠٠
فصل شانزدهم . کارهای فولادی سبک	٠	٠	٠	٠/٠٠
فصل هفدهم . کارهای آلومینیومی	٠	٠	٠	٠/٠٠
فصل هجدهم . اندودکاری و بندکشی	١٦,٥٣٠,٠٠٠	٠	١٦,٥٣٠,٠٠٠	٠/٠٠
فصل بیستم . کاشی و سرامیک کاری	١٦١,٦٢٥,٠٠٠	٠	١٦١,٦٢٥,٠٠٠	٠/٠٠
فصل بیست ودوم . کارهای سنگی با سنگ پلاک	١٦,٣٥٠,٠٠٠	١٠,٥٠٠,٠٠٠	٢٦,٨٥٠,٠٠٠	٣٩/١١
فصل بیست وسوم . کارهای پلاستیکی و پلیمری	٠	١٢٧,٥٠٠,٠٠٠	١٢٧,٥٠٠,٠٠٠	١٠٠/٠٠
فصل بیست وچهارم . برش و نصب شیشه	١١٥,٢٨٠,٠٠٠	٠	١١٥,٢٨٠,٠٠٠	٠/٠٠
فصل بیست وششم . زیراساس و اساس	٠	٠	٠	٠/٠٠
فصل بیست و هشتم . حمل و نقل	٧,٧٣٩,٠٤٠	٠	٧,٧٣٩,٠٤٠	٠/٠٠
جمع فصول	٨٧١,٢٨٩,١٤٦	١٣٨,٠٠٠,٠٠٠	١,٠٠٩,٢٨٩,١٤٦	١٣/٦٧

جمع ردیف های : *
١٣٨,٠٠٠,٠٠٠

جمع ردیف های : ف
٨٧١,٢٨٩,١٤٥

قرارداد: اجرای بازارچه تجاری آرامستان

فهرست بهای پایه رشته ابنیه — فصل دوم . عملیات خاکی با دست — **سال ۱۳۹۸**

شماره ردیف	شرح	واحد	بهای واحد	مقدار	ضریب	بهای کل
۱۱۰۲۰۱۰۳	خاک‌برداری، پی‌کنی، گودبرداری و کانال‌کنی در زمین‌های سخت، تا عمق ۲ متر و ریختن خاک‌های کنده شده به کنارمحل‌های مربوط.	متر مکعب	۱۹۹,۵۰۰	۲۲/۰۵	۱/۰۰۰۰	٤,۳۹۸,۹۷۵
۱۱۰۲۰۵۰٤	ریختن خاک‌ها یا مصالح سنگی موجود در کنار پی‌ها، گودها و کانال‌ها، به‌درون پی‌ها، گودها و کانال‌ها در قشرهای حداکثر ۱۵ سانتی‌متر در هر عمق و پخش و تسطیح لازم.	متر مکعب	۵۱,۰۰۰	۰/۰۰	۱/۰۰۰۰	۰
	جمع بدون ضرایب					٤,۳۹۸,۹۷۵

جمع ردیف های : ف ٤,۳۹۸,۹۷۵

فهرست بهای پایه رشته ابنیه — فصل سوم . عملیات خاکی با ماشین — **سال ۱۳۹۸**

شماره ردیف	شرح	واحد	بهای واحد	مقدار	ضریب	بهای کل
۱۱۰۳۰۱۰٤	خاک‌برداری یا گودبرداری در زمین‌های سخت با هر وسیله مکانیکی، حمل مواد حاصل از خاک‌برداری تا فاصله ۲۰ متر از مرکز ثقل برداشت و توده کردن آن.	متر مکعب	۲۲,۵۰۰	۰/۰۰	۱/۰۰۰۰	۰
۱۱۰۳۰۷۰۱	بارگیری مواد حاصل از عملیات خاکی یا خاک‌های توده شده و حمل آن با کامیون یا هرنوع وسیله مکانیکی دیگر تا فاصله ۱۰۰ متری مرکز ثقل برداشت و تخلیه آن.	متر مکعب	۲۱,٦۰۰	۲۲/۰۵	۱/۰۰۰۰	٤۷٦,۲۸۰
۱۱۰۳۰۷۰۲	حمل مواد حاصل از عملیات خاکی یا خاک‌های توده شده، وقتی که فاصله حمل بیش از ۱۰۰ متر تا ۵۰۰ متر باشد، به ازای هر ۱۰۰ متر مازاد بر۱۰۰ متر اول. کسر ۱۰۰ متر به تناسب محاسبه می‌شود.	متر مکعب	۱,۸۱۰	۲۲/۰۵	٤/۰۰۰۰	۱۵۹,٦٤۲
۱۱۰۳۰۷۰۳	حمل مواد حاصل از عملیات خاکی یا خاک‌های توده شده، وقتی که فاصله حمل بیش از۵۰۰ متر تا ۱۰ کیلومتر باشد، برای هر کیلومتر مازاد بر ۵۰۰ متر اول، برای راه‌های آسفالتی (کسر کیلومتر به نسبت قیمت یک کیلومتر محاسبه می‌شود).	متر مکعب کیلومتر	۵,۲٦۰	۲۲/۰۵	۹/۵۰۰۰	۱,۱۰۱,۸۳۹
۱۱۰۳۰۷۰٤	حمل مواد حاصل از عملیات خاکی یا خاک‌های توده شده، وقتی که فاصله حمل بیش از ۱۰ کیلومتر تا ۳۰ کیلومتر باشد، برای هر کیلومتر مازاد بر ۱۰ کیلومتر، برای راه‌های آسفالتی (کسر کیلومتر، به نسبت قیمت یک کیلومتر محاسبه می‌شود).	متر مکعب کیلومتر	۳,۸۰۰	۲۲/۰۵	۱۵/۰۰۰۰	۱,۲۵٦,۸۵۰
	جمع بدون ضرایب					۲,۹۹٤,٦۱۱

پیمانکار:

قرارداد: اجرای بازارچه تجاری آرامستان

جمع ردیف های ! ف	۲,۹۹٤,٦۱۱

فهرست بهای پایه رشته ابنیه — فصل پنجم . قالب بندی چوبی — **سال ۱۳۹۸**

شماره ردیف	شرح	واحد	بهای واحد	مقدار	ضریب	بهای کل
۱۱۰۵۰۱۰۱	تهیه وسایل و قالب‌بندی با استفاده از تخته نراد خارجی، در پی‌ها و شناژهای مربوط به آن.	مترمربع	٤٦۳,۵۰۰	۸۰/۰۰	۱/۰۰۰۰	۳۷,۰۸۰,۰۰۰
	جمع بدون ضرایب					۳۷,۰۸۰,۰۰۰

جمع ردیف های : ف	۳۷,۰۸۰,۰۰۰

فهرست بهای پایه رشته ابنیه — فصل هفتم . کارهای فولادی با میلگرد — **سال ۱۳۹۸**

شماره ردیف	شرح	واحد	بهای واحد	مقدار	ضریب	بهای کل
۱۱۰۷۰۲۰٤	تهیه، بریدن، خم کردن و کار گذاشتن میلگرد آجدار از نوع A۳ به قطر تا ۱۰ میلی‌متر، برای بتن مسلح با سیم پیچی لازم .	کیلوگرم	۵۷,۵۰۰	۷۵۰/۱۲	۱/۰۰۰۰	٤۳,۱۳۱,۹۰۰
۱۱۰۷۰۲۰۵	تهیه، بریدن، خم کردن و کار گذاشتن میلگرد آجدار از نوع A۳ به قطر ۱۲ تا ۱۸ میلی‌متر، برای بتن مسلح با سیم پیچی لازم .	کیلوگرم	٤٦,۱۰۰	۱,۵۰۰/۰۰	۱/۰۰۰۰	٦۹,۱۵۰,۰۰۰
۱۱۰۷۰٦۰۳	تهیه، ساخت و نصب میل مهار دنده شده (بولت) از هر نوع میلگرد، با مهره و کارگذاری در محل‌های لازم (قبل از بتن ریزی).	کیلوگرم	۸٦,٤۰۰	۰/۰۰	۱/۰۰۰۰	۰
	جمع بدون ضرایب					۱۱۲,۲۸۱,۹۰۰

جمع ردیف های : ف	۱۱۲,۲۸۱,۹۰۰

فهرست بهای پایه رشته ابنیه — فصل هشتم . بتن درجا — **سال ۱۳۹۸**

شماره ردیف	شرح	واحد	بهای واحد	مقدار	ضریب	بهای کل
۱۱۰۸۰۱۰۲	تهیه و اجرای بتن با شن و ماسه شسته طبیعی یا شکسته، با ۱۵۰ کیلوگرم سیمان در متر مکعب بتن.	متر مکعب	۱,۲۸۷,۰۰۰	۰/۰۰	۱/۰۰۰۰	۰
۱۱۰۸۰۱۰٤	تهیه و اجرای بتن با شن و ماسه شسته طبیعی یا شکسته با مقاومت فشاری مشخصه ۱٦ مگاپاسکال.	متر مکعب	۱,٦۲۵,۰۰۰	۰/۰۰	۱/۰۰۰۰	۰
۱۱۰۸۰۱۰۵	تهیه و اجرای بتن با شن و ماسه شسته طبیعی یا شکسته با مقاومت فشاری مشخصه ۲۰ مگاپاسکال.	متر مکعب	۱,٦۸۹,۰۰۰	۳۰/۰۰	۱/۰۰۰۰	۵۰,٦۷۰,۰۰۰
۱۱۰۸۰۳۰۵	اضافه‌بها برای کرم بندی به منظور هدایت آب (حجم کل بتن که برای آن کرم بندی انجام شده ملاک محاسبه است).	متر مکعب	۳۵,۱۰۰	۰/۰۰	۱/۰۰۰۰	۰
۱۱۰۸۰۳۱۰	اضافه‌بها به ردیف‌های بتن‌ریزی، در صورت مصرف بتن در بتن مسلح.	متر مکعب	٤٤,۸۰۰	۰/۰۰	۱/۰۰۰۰	۰

پیمانکار:

قرارداد: اجرای بازارچه تجاری آرامستان

جمع بدون ضرایب	۵۰,۶۷۰,۰۰۰
جمع ردیف های : ف	۵۰,۶۷۰,۰۰۰

فهرست بهای پایه رشته ابنیه — فصل نهم . کارهای فولادی سنگین — **سال ۱۳۹۸**

شماره ردیف	شرح	واحد	بهای واحد	مقدار	ضریب	بهای کل
۱۱۰۹۰۱۰۲	تهیه، ساخت و نصب ستون از یک قوطی و یا لوله.	کیلوگرم	۵۹,۶۰۰	۰/۰۰	۱/۰۰۰۰	۰
۱۱۰۹۰۱۰۲	تهیه، ساخت و نصب ستون از یک قوطی و یا لوله.	کیلوگرم	۵۹,۶۰۰	۲,۶۱۵/۰۰	۱/۰۰۰۰	۱۵۵,۸۵۴,۰۰۰
۱۱۰۹۰۲۰۱	تهیه و کار گذاشتن تیر ساده (تیرریزی ساده) از یک تیرآهن.	کیلوگرم	۴۶,۶۰۰	۱,۸۲۰/۰۰	۱/۰۰۰۰	۸۴,۸۱۲,۰۰۰
۱۱۰۹۰۲۰۱	تهیه و کار گذاشتن تیر ساده (تیرریزی ساده) از یک تیرآهن.	کیلوگرم	۴۶,۶۰۰	۰/۰۰	۱/۰۰۰۰	۰
۱۱۰۹۰۲۰۲	تهیه، ساخت و کار گذاشتن تیر ساده (تیرریزی ساده) از دو یا چند تیرآهن با اتصال‌های مربوط و یا به طریق جوشکاری مستقیم به یکدیگر.	کیلوگرم	۵۴,۳۰۰	۰/۰۰	۱/۰۰۰۰	۰
۱۱۰۹۰۲۰۴	تهیه و نصب پرلین روی سطوح شیبدار اسکلت فلزی یا خرپا از ناودانی با وصله های طولی پرلین‌ها به یکدیگر و قطعات اتصالی به اسکلت فلزی یا خرپا.	کیلوگرم	۵۵,۹۰۰	۰/۰۰	۱/۰۰۰۰	۰
۱۱۰۹۰۳۰۱	تهیه و ساخت خرپاهای فلزی به اشکال مختلف، مرکب از تیرآهن، ناودانی، نبشی، ورق، تسمه و غیره و نصب آن برای دهانه تا ۲۰ متر در هر ارتفاع، شامل شابلون سازی، بریدن، جوشکاری، ساییدن با وصله های اتصال.	کیلوگرم	۶۱,۰۰۰	۰/۰۰	۱/۰۰۰۰	۰
۱۱۰۹۰۷۰۱	تهیه و ساخت قطعات آهنی اتصالی و نصب در داخل کارهای بتنی یا بنایی قبل از اجرای کارهای یاد شده، از نبشی، سپری، ورق، تسمه، میلگرد، لوله و مانند آن، با شاخکهای لازم، جوشکاری، برشکاری، سوراخکاری و ساییدن، به طورکامل.	کیلوگرم	۷۶,۲۰۰	۲۵۰/۰۰	۱/۰۰۰۰	۱۹,۰۵۰,۰۰۰
	جمع بدون ضرایب					۲۵۹,۷۱۶,۰۰۰

جمع ردیف های : ف	۲۵۹,۷۱۶,۰۰۰

فهرست بهای پایه رشته ابنیه — فصل یازدهم . آجرکاری و شفته ریزی — **سال ۱۳۹۸**

شماره ردیف	شرح	واحد	بهای واحد	مقدار	ضریب	بهای کل
۱۱۱۱۰۲۰۱	آجرکاری با آجر فشاری به ضخامت یک و نیم آجر و بیشتر و ملات ماسه سیمان ۱:۵.	متر مکعب	۲,۲۲۰,۰۰۰	۰/۰۰	۱/۰۰۰۰	۰
۱۱۱۱۰۲۰۵	دیوار یک آجره با آجر فشاری و ملات ماسه سیمان ۱:۵.	مترمربع	۵۰۰,۰۰۰	۰/۰۰	۱/۰۰۰۰	۰
۱۱۱۱۰۴۰۱	آجرکاری با بلوک سفالی (آجر تیغه‌ای) به ضخامت ۸ تا	متر مکعب	۲,۳۶۸,۰۰۰	۵/۸۸	۱/۰۰۰۰	۱۳,۹۲۳,۸۴۰

پیمانکار:

۱۱۱۱۰٤۰۲	۱۱ سانتی‌متر و ملات ماسه سیمان ۱:۵. آجرکاری با بلوک سفالی (آجر تیغه‌ای) به ضخامت ۱۲ تا ۲۲ سانتی‌متر و ملات ماسه سیمان ۱:۵.	متر مکعب	۲,۲۷٤,۰۰۰	۳۱/۹۷	۱/۰۰۰۰	۷۲,٦۹۹,۷۸۰
	جمع بدون ضرایب					۸٦,٦۲۳,٦۲۰
جمع ردیف های : ف						۸٦,٦۲۳,٦۲۰

فهرست بهای پایه رشته ابنیه — فصل سیزدهم . عایق کاری رطوبتی — **سال ۱۳۹۸**

شماره ردیف	شرح	واحد	بهای واحد	مقدار	ضریب	بهای کل
۱۱۱۳۰۲۰۳	عایق‌کاری رطوبتی، با سه قشر اندود قیر و دو لایه گونی برای سطوح حمام‌ها، توالت‌ها و روی پی‌ها و مانند آن.	مترمربع	٤٦۳,۵۰۰	۰/۰۰	۱/۰۰۰۰	۰
	جمع بدون ضرایب					۰
جمع ردیف های : ف						۰

فهرست بهای پایه رشته ابنیه — فصل شانزدهم . کارهای فولادی سبک — **سال ۱۳۹۸**

شماره ردیف	شرح	واحد	بهای واحد	مقدار	ضریب	بهای کل
۱۱۱٦۰۱۰۱	تهیه، ساخت و نصب چهارچوب فلزی از ورق (با یا بدون کتیبه)، با شاخکهای اتصالی مربوط و جاسازیها و تقویتهای لازم برای قفل و لولا.	کیلوگرم	۷۱,٦۰۰	۰/۰۰	۱/۰۰۰۰	۰
۱۱۱٦۰۱۰۲	تهیه، ساخت و نصب در و پنجره آهنی از نبشی، سپری، ناودانی، میلگرد ورق و مانند آن، با جاسازی و دستمزد نصب یراق آلات همراه با جوشکاری و ساییدن لازم.	کیلوگرم	٦٦,۰۰۰	۰/۰۰	۱/۰۰۰۰	۰
۱۱۱٦۰۳۰٦	تهیه، ساخت و نصب آبروی لندنی با ورق سفید گالوانیزه، با تمام وسایل و لوازم نصب.	کیلوگرم	۹۵,۲۰۰	۰/۰۰	۱/۰۰۰۰	۰
۱۱۱٦۰٤۰٦	تهیه و نصب صفحات رابیتس برای سطوح کاذب.	مترمربع	۱۰۲,۵۰۰	۰/۰۰	۱/۰۰۰۰	۰
	جمع بدون ضرایب					۰
جمع ردیف های : ف						۰

فهرست بهای پایه رشته ابنیه — فصل هفدهم . کارهای آلومینیومی — **سال ۱۳۹۸**

شماره ردیف	شرح	واحد	بهای واحد	مقدار	ضریب	بهای کل
۱۱۱۷۰۱۰۱	تهیه، ساخت و نصب در و پنجره آلومینیومی یک جداره و یا دو جداره که در آن از میلگرد فولادی استفاده شده باشد.	کیلوگرم	۲٦۲,۵۰۰	۰/۰۰	۱/۰۰۰۰	۰
۱۱۱۷۰۱۰٦	تهیه و نصب روکش دیوارها از قطعات و ورق نمای آلومینیوم.	کیلوگرم	۳۳۰,۵۰۰	۰/۰۰	۱/۰۰۰۰	۰
	جمع بدون ضرایب					۰

پیمانکار:

جمع ردیف های ! ف

فهرست بهای پایه رشته ابنیه — فصل هجدهم . اندودکاری و بندکشی — **سال ۱۳۹۸**

شماره ردیف	شرح	واحد	بهای واحد	مقدار	ضریب	بهای کل
۱۱۱۸۰۲۰٤	سفید کاری روی سطوح قائم و پرداخت آن با گچ کشته.	مترمربع	۸٦,٤۰۰	۰/۰۰	۱/۰۰۰۰	۰
۱۱۱۸۰۲۰۵	سفید کاری زیر سقفها و پرداخت آن با گچ کشته.	مترمربع	۱۱٤,۰۰۰	۱٤۵/۰۰	۱/۰۰۰۰	۱٦,۵۳۰,۰۰۰
۱۱۱۸۰۳۰۲	شمشه گیری سطوح قائم و سقفها، با ملات ماسه سیمان ۱:٤.	مترمربع	۲۹,۵۰۰	۰/۰۰	۱/۰۰۰۰	۰
۱۱۱۸۰۳۱۳	اندود سیمانی با ملات ماسه سیمان ۱:٤ به ضخامت حدود ۳ سانتی‌متر، برای زیر سقف.	مترمربع	۲۲۲,۵۰۰	۰/۰۰	۱/۰۰۰۰	۰
	جمع بدون ضرایب					۱٦,۵۳۰,۰۰۰

جمع ردیف های : ف ۱٦,۵۳۰,۰۰۰

فهرست بهای پایه رشته ابنیه — فصل بیستم . کاشی و سرامیک کاری — **سال ۱۳۹۸**

شماره ردیف	شرح	واحد	بهای واحد	مقدار	ضریب	بهای کل
۱۱۲۰۰۱۲۳	تهیه و نصب کاشی‌های سرامیکی لعاب‌دار یا بدون لعاب روی سطوح قائم با سطح بیش از ۲۵ تا ۳٦ دسی‌مترمربع.	مترمربع	٦۰۲,۵۰۰	۱۵۰/۰۰	۱/۰۰۰۰	۹۰,۳۷۵,۰۰۰
۱۱۲۰۰۳۲٤	تهیه و نصب کاشی‌های سرامیکی لعاب‌دار یا بدون لعاب روی سطوح افقی با سطح بیش از ۳٦ تا ٤۹ دسی‌مترمربع.	مترمربع	٤۷۵,۰۰۰	۱۵۰/۰۰	۱/۰۰۰۰	۷۱,۲۵۰,۰۰۰
	جمع بدون ضرایب					۱٦۱,٦۲۵,۰۰۰

جمع ردیف های : ف ۱٦۱,٦۲۵,۰۰۰

فهرست بهای پایه رشته ابنیه — فصل بیست ودوم . کارهای سنگی با سنگ پلاک — **سال ۱۳۹۸**

شماره ردیف	شرح	واحد	بهای واحد	مقدار	ضریب	بهای کل
۱۱۲۲۰۰۵۰ *	تهیه و نصب سنگ نیریز ٤ سانتی	مترمربع	۱,۰۵۰,۰۰۰	۱۰/۰۰	۱/۰۰۰۰	۱۰,۵۰۰,۰۰۰
۱۱۲۲۰۰۵۰ *	تهیه و نصب سنگ نیریز ٤ سانتی	مترمربع	۱,۰۵۰,۰۰۰	۰/۰۰	۱/۰۰۰۰	۰
۱۱۲۲۰۳۰۱	تهیه و نصب سنگ پلاک مرمریت گوهره خرم آباد در سطوح افقی به ضخامت ۱,۵ تا ۲ سانتی‌متر.	مترمربع	۵۹۷,۰۰۰	۰/۰۰	۱/۰۰۰۰	۰
۱۱۲۲۰۳۰۷	تهیه و نصب سنگ پلاک مرمریت سمیرم در سطوح افقی به ضخامت ۱,۵ تا ۲ سانتی‌متر.	مترمربع	۸۱۷,۵۰۰	۲۰/۰۰	۱/۰۰۰۰	۱٦,۳۵۰,۰۰۰
۱۱۲۲۰٤۰۳	تهیه و نصب سنگ پلاک چینی نیریز در سطوح افقی به ضخامت ۱,۵ تا ۲ سانتی‌متر.	مترمربع	۱,۰۲۸,۰۰۰	۰/۰۰	۱/۰۰۰۰	۰
۱۱۲۲۰٤۰۳	تهیه و نصب سنگ پلاک چینی نیریز در سطوح افقی به ضخامت ۱,۵ تا ۲ سانتی‌متر.	مترمربع	۱,۰۲۸,۰۰۰	۰/۰۰	۱/۸۰۰۰	۰
۱۱۲۲۰٦۰۱	اضافه‌بها نسبت به ردیف‌های تهیه و نصب سنگ پلاک در سطوح افقی، در صورتی که سنگ‌های پلاک در سطوح	مترمربع	٤۸,٤۰۰	۰/۰۰	۱/۰۰۰۰	۰

پیمانکار:

۱۱۲۲۰۶۰۷	قائم نصب شوند. اضافه‌بها برای تیشه‌ای کردن یا کلنگی کردن سنگ‌های پلاک.	مترمربع	۹۱,۴۰۰	۰/۰۰	۱/۰۰۰۰	۰	
		جمع بدون ضرایب					۲۶,۸۵۰,۰۰۰

جمع ردیف های : *	۱۰,۵۰۰,۰۰۰
جمع ردیف های : ف	۱۶,۳۵۰,۰۰۰

فهرست بهای پایه رشته ابنیه فصل بیست وسوم . کارهای پلاستیکی و پلیمری **سال ۱۳۹۸**

شماره ردیف	شرح	واحد	بهای واحد	مقدار	ضریب	بهای کل
۱۱۲۳۰۰۶۰ *	تهیه و اجرای ورق طرح سفال	مترمربع	۷۵۰,۰۰۰	۱۷۰/۰۰	۱/۰۰۰۰	۱۲۷,۵۰۰,۰۰۰
	جمع بدون ضرایب					۱۲۷,۵۰۰,۰۰۰

جمع ردیف های : *	۱۲۷,۵۰۰,۰۰۰

فهرست بهای پایه رشته ابنیه فصل بیست وچهارم . برش و نصب شیشه **سال ۱۳۹۸**

شماره ردیف	شرح	واحد	بهای واحد	مقدار	ضریب	بهای کل
۱۱۲۴۰۳۰۳	تهیه و نصب شیشه نشکن (سکوریت) به ضخامت ۶ میلی‌متر با نوار پلاستیکی.	مترمربع	۷۷۹,۵۰۰	۰/۰۰	۱/۰۰۰۰	۰
۱۱۲۴۰۳۰۵	تهیه و نصب شیشه نشکن (سکوریت) به ضخامت ۱۰ میلی‌متر با نوار پلاستیکی.	مترمربع	۱,۰۴۸,۰۰۰	۱۱۰/۰۰	۱/۰۰۰۰	۱۱۵,۲۸۰,۰۰۰
	جمع بدون ضرایب					۱۱۵,۲۸۰,۰۰۰

جمع ردیف های : ف	۱۱۵,۲۸۰,۰۰۰

فهرست بهای پایه رشته ابنیه فصل بیست وششم . زیراساس و اساس **سال ۱۳۹۸**

شماره ردیف	شرح	واحد	بهای واحد	مقدار	ضریب	بهای کل
۱۱۲۶۰۱۰۲	تهیه مصالح زیر اساس از مصالح رودخانه ای با دانه بندی صفر تا ۳۸ میلی‌متر.	متر مکعب	۳۰۲,۰۰۰	۰/۰۰	۱/۰۰۰۰	۰
۱۱۲۶۰۶۰۴	پخش، آب پاشی، تسطیح و کوبیدن قشرهای اساس به ضخامت تا ۱۰ سانتی‌متر، با حداقل ۱۰۰ درصد تراکم به روش آشو اصلاحی.	متر مکعب	۷۱,۵۰۰	۰/۰۰	۱/۰۰۰۰	۰
	جمع بدون ضرایب					۰

جمع ردیف های : ف	۰

فهرست بهای پایه رشته ابنیه فصل بیست و هشتم . حمل و نقل **سال ۱۳۹۸**

شماره ردیف	شرح	واحد	بهای واحد	مقدار	ضریب	بهای کل
۱۱۲۸۰۱۰۱	حمل آهن آلات و سیمان پاکتی، نسبت به مازاد بر ۳۰ کیلومتر تا فاصله ۷۵ کیلومتر.	تن کیلومتر	۲,۰۲۰	۷/۰۳	۴۵/۰۰۰۰	۶۳۹,۰۲۷
۱۱۲۸۰۱۰۱	حمل آهن آلات و سیمان پاکتی، نسبت به مازاد بر ۳۰	تن کیلومتر	۲,۰۲۰	۱۱/۹۴	۴۵/۰۰۰۰	۱,۰۸۵,۳۴۶

پیمانکار:

	کیلومتر تا فاصله ۷۵ کیلومتر.					
۱۱۲۸۰۱۰۲	حمل آهن آلات و سیمان پاکتی، نسبت به مازاد بر ۷۵ کیلومتر تا فاصله ۱۵۰ کیلومتر.	تن کیلومتر	۱,۳۶۰	۷/۰۳	۷۵/۰۰۰۰	۷۱۷,۰۶۰
۱۱۲۸۰۱۰۲	حمل آهن آلات و سیمان پاکتی، نسبت به مازاد بر ۷۵ کیلومتر تا فاصله ۱۵۰ کیلومتر.	تن کیلومتر	۱,۳۶۰	۱۱/۹٤	۳۵/۰۰۰۰	٥٦٨,۳٤٤
۱۱۲۸۰۱۰۳	حمل آهن آلات و سیمان پاکتی، نسبت به مازاد بر ۱۵۰ کیلومتر تا فاصله ۳۰۰ کیلومتر.	تن کیلومتر	۸٦۰	۷/۰۳	۱۵۰/۰۰۰۰	۹۰٦,۸۷۰
۱۱۲۸۰۱۰٤	حمل آهن آلات و سیمان پاکتی، نسبت به مازاد بر ۳۰۰ کیلومتر تا فاصله ٤٥۰ کیلومتر.	تن کیلومتر	۷۰٥	۷/۰۳	۸۱/۰۰۰۰	٤۰۱,٤٤۸
۱۱۲۸۰۲۰۱	حمل آجر و مصالح سنگی نسبت به مازاد بر ۳۰ کیلومتر تا فاصله ۷۵ کیلومتر.	تن کیلومتر	۱,۹۷۰	٦٦/۰۰	۲۲/۰۰۰۰	۲,۸٦۰,٤٤۰
۱۱۲۸۰۲۰۱	حمل آجر و مصالح سنگی نسبت به مازاد بر ۳۰ کیلومتر تا فاصله ۷۵ کیلومتر.	تن کیلومتر	۱,۹۷۰	۲۳/۷۱	۱۲/۰۰۰۰	٥٦۰,٥۰٤
	جمع بدون ضرایب					۷,۷۳۹,۰٤۰
	جمع ردیف های : ف					۷,۷۳۹,۰٤۰

پیمانکار:

طرح: سرویس بهداشتی آرامستان

خلاصه مالی کل

عنوان رشته	سال	جمع			درصد غیرپایه
		پایه	غیر پایه	پایه و غیر پایه	به کل
ابنیه	۱۳۹۸	۱,٤۰۸,۰۲۹,٥۱۲	۲۷۰,۹۱۷,٤۰۰	۱,٦۷۸,۹٤٦,۹۱۲	۱٦/۱٤
تأسیسات مکانیکی	۱۳۹۸	٤٥۸,۰٥٥,۱۹٤	۰	٤٥۸,۰٥٥,۱۹٤	۰/۰۰
تأسیسات برقی	۱۳۹۸	۱۷۰,۹۳۷,۳٤٦	۰	۱۷۰,۹۳۷,۳٤٦	۰/۰۰
جمع کل رشته ها		۲,۰۳۷,۰۲۲,۰٥۲	۲۷۰,۹۱۷,٤۰۰	۲,۳۰۷,۹۳۹,٤٥۲	۱۱/۷٤
تجهیز و برچیدن کارگاه				۹۲,۳۱۷,٥۷۸	
مبلغ برآورد هزینه اجرای کار	دو میلیارد و چهارصد میلیون و دویست و پنجاه و هفت هزار و سی			۲,٤۰۰,۲٥۷,۰۳۰	

خلاصه مالی فهرست بهای رشته: ابنیه

عنوان فصل	جمع			درصد غیرپایه به کل
	پایه	غیر پایه	پایه و غیر پایه	
فصل دوم . عملیات خاکی با دست	۵۱,۰۴۲,۲۱۳	۰	۵۱,۰۴۲,۲۱۳	۰/۰۰
فصل سوم . عملیات خاکی با ماشین	۳,۵۷۵,۸۲۴	۰	۳,۵۷۵,۸۲۴	۰/۰۰
فصل چهارم . عملیات بنایی با سنگ	۹,۰۶۳,۸۱۸	۰	۹,۰۶۳,۸۱۸	۰/۰۰
فصل پنجم . قالب بندی چوبی	۲۷,۱۸۷,۰۵۶	۰	۲۷,۱۸۷,۰۵۶	۰/۰۰
فصل ششم . قالب بندی فلزی	۴۴,۴۳۱,۹۲۰	۰	۴۴,۴۳۱,۹۲۰	۰/۰۰
فصل هفتم . کارهای فولادی با میلگرد	۲۷۴,۴۰۰,۱۰۰	۰	۲۷۴,۴۰۰,۱۰۰	۰/۰۰
فصل هشتم . بتن درجا	۱۲۱,۸۵۲,۲۳۸	۰	۱۲۱,۸۵۲,۲۳۸	۰/۰۰
فصل نهم . کارهای فولادی سنگین	۰	۰	۰	۰/۰۰
فصل دهم . سقف بتنی	۷۱,۴۱۷,۳۴۶	۰	۷۱,۴۱۷,۳۴۶	۰/۰۰
فصل یازدهم . آجرکاری و شفته ریزی	۱۸۴,۷۵۴,۲۰۰	۰	۱۸۴,۷۵۴,۲۰۰	۰/۰۰
فصل سیزدهم . عایق کاری رطوبتی	۵۳,۱۲۰,۳۴۰	۰	۵۳,۱۲۰,۳۴۰	۰/۰۰
فصل شانزدهم . کارهای فولادی سبک	۱۶۶,۱۷۲,۴۴۸	۰	۱۶۶,۱۷۲,۴۴۸	۰/۰۰
فصل هجدهم . اندودکاری و بندکشی	۱۰۸,۶۸۹,۵۶۸	۰	۱۰۸,۶۸۹,۵۶۸	۰/۰۰
فصل نوزدهم . کارهای چوبی	۰	۱۹,۰۶۳,۲۰۰	۱۹,۰۶۳,۲۰۰	۱۰۰/۰۰
فصل بیستم . کاشی و سرامیک کاری	۱۶۵,۸۴۹,۸۴۰	۰	۱۶۵,۸۴۹,۸۴۰	۰/۰۰
فصل بیست ودوم . کارهای سنگی با سنگ پلاک	۷۴,۸۴۷,۹۸۹	۱۸۵,۱۳۳,۰۰۰	۲۵۹,۹۸۰,۹۸۹	۷۱/۲۱
فصل بیست وسوم . کارهای پلاستیکی و پلیمری	۰	۶۶,۷۲۱,۲۰۰	۶۶,۷۲۱,۲۰۰	۱۰۰/۰۰
فصل بیست وچهارم . برش و نصب شیشه	۵,۷۶۲,۹۵۲	۰	۵,۷۶۲,۹۵۲	۰/۰۰
فصل بیست وپنجم . رنگ آمیزی	۴۵,۸۶۱,۶۶۰	۰	۴۵,۸۶۱,۶۶۰	۰/۰۰
فصل بیست وششم . زیراساس و اساس	۰	۰	۰	۰/۰۰
جمع فصول	۱,۴۰۸,۰۲۹,۵۱۲	۲۷۰,۹۱۷,۴۰۰	۱,۶۷۸,۹۴۶,۹۱۲	۱۶/۱۴

جمع ردیف های : *	۲۷۰,۹۱۷,٤۰۰
جمع ردیف های ! ف	۱,٤۰۸,۰۲۹,٥۱۲

خلاصه مالی فهرست بهای رشته: تأسیسات مکانیکی

عنوان فصل	جمع			درصد غیرپایه به کل
	پایه	غیر پایه	پایه و غیر پایه	
فصل سوم. لوله های پی. وی. سی و پلی پروپیلن	۱۱۹,۷۱۹,٤۹۰	۰	۱۱۹,۷۱۹,٤۹۰	۰/۰۰
فصل چهارم. لوله های پلی اتیلن	۸۰,٥۸٦,٥۷٦	۰	۸۰,٥۸٦,٥۷٦	۰/۰۰
فصل هفتم . شیرها	۷,۸٤٥,٤٦٦	۰	۷,۸٤٥,٤٦٦	۰/۰۰
فصل بیستم . هواکش	٥۸,٦۰۹,٥۲٦	۰	٥۸,٦۰۹,٥۲٦	۰/۰۰
فصل بیست و نهم . لوازم بهداشتی ، شیرهای بهداشتی	۱٥۹,٤۳٤,۱۱٤	۰	۱٥۹,٤۳٤,۱۱٤	۰/۰۰
فصل سی و چهارم . بستها و تکیه گاه ها	۳۱,۸٦۰,۰۲۲	۰	۳۱,۸٦۰,۰۲۲	۰/۰۰
جمع فصول	٤٥۸,۰٥٥,۱۹٤	۰	٤٥۸,۰٥٥,۱۹٤	۰/۰۰
جمع ردیف های : ف	٤٥۸,۰٥٥,۱۹٤			

خلاصه مالی فهرست بهای رشته: تأسیسات برقی

عنوان فصل	جمع			درصد غیرپایه به کل
	پایه	غیر پایه	پایه و غیر پایه	
. فصل اول . چراغ های فضای داخلی- غیر صنعتی	٤۱,۲۹۳,۷٦۸	۰	٤۱,۲۹۳,۷٦۸	۰/۰۰
.فصل چهارم . چراغ های فضای آزاد	۲۳,۹٦۱,۲٥۸	۰	۲۳,۹٦۱,۲٥۸	۰/۰۰
.فصل ششم . سیم ها	۱۹,۱۸۸,۸۰۳	۰	۱۹,۱۸۸,۸۰۳	۰/۰۰
. فصل هفتم . کابل های فشار ضعیف	٦,۹۲۱,۱۲٦	۰	٦,۹۲۱,۱۲٦	۰/۰۰
.فصل یازدهم . کلیدها و پریزها	۷٤۰,۰۸۱	۰	۷٤۰,۰۸۱	۰/۰۰
. فصل سیزدهم . لوله های پی . وی . سی	٦۳,۱۸۰,۹۷۲	۰	٦۳,۱۸۰,۹۷۲	۰/۰۰
. فصل چهاردهم . وسایل فشار ضعیف تابلویی	۷,۷۰۲,۳۲۲	۰	۷,۷۰۲,۳۲۲	۰/۰۰
. فصل بیست و هشتم . وسایل متفرقه	۷,۹٤۹,۰۱٦	۰	۷,۹٤۹,۰۱٦	۰/۰۰
جمع فصول	۱۷۰,۹۳۷,۳٤٦	۰	۱۷۰,۹۳۷,۳٤٦	۰/۰۰

جمع ردیف های : ف	۱۷۰,۹۳۷,۳٤٦

قرارداد: سرویس بهداشتی آرامستان

فهرست بهای پایه رشته ابنیه — فصل دوم . عملیات خاکی با دست — **سال ۱۳۹۸**

شماره ردیف	شرح	واحد	بهای واحد	مقدار	ضریب	بهای کل
۱۱۰۲۰۱۰۳	خاک‌برداری، پی‌کنی، گودبرداری و کانال‌کنی در زمین‌های سخت، تا عمق ۲ متر و ریختن خاک‌های کنده شده به کنارمحل‌های مربوط.	متر مکعب	۱۹۹,۵۰۰	۳/۱۵	۱/۰۰۰۰	۶۲۸,۴۲۵
۱۱۰۲۰۳۰۱	حفرمیله چاه به قطرتا ۱,۲ متر و کوره و مخزن با مقاطع مورد نیاز در زمین‌های نرم و سخت، تا عمق ۲۰ متر از دهانه چاه و حمل خاک‌های حاصله تا فاصله ۱۰ متری دهانه چاه.	متر مکعب	۹۱۰,۵۰۰	۳۵/۳۳	۱/۰۰۰۰	۳۲,۱۶۳,۴۱۳
۱۱۰۲۰۴۰۱	بارگیری مواد حاصله از هر نوع عملیات خاکی، غیرلجنی، و حمل با هر نوع وسیله دستی تا ۵۰ متر و تخلیه آن در مواردی که استفاده از ماشین برای حمل ممکن نباشد.	متر مکعب	۱۹۲,۰۰۰	۱۰/۵۰	۱/۰۰۰۰	۲,۰۱۶,۰۰۰
	جمع بدون ضرایب					۳۴,۸۰۷,۸۳۸
	بالاسری				۱/۴۱۰۰۰	
	منطقه				۱/۰۴۰۰۰	
	جمع پس از اعمال ضرایب					۵۱,۰۴۲,۲۱۳
	جمع ردیف های : ف					۵۱,۰۴۲,۲۱۳

فهرست بهای پایه رشته ابنیه — فصل سوم . عملیات خاکی با ماشین — **سال ۱۳۹۸**

شماره ردیف	شرح	واحد	بهای واحد	مقدار	ضریب	بهای کل
۱۱۰۳۰۵۰۲	پی‌کنی، کانال‌کنی با وسیله مکانیکی در زمین‌های سخت، تاعمق ۲ متر و ریختن خاک کنده شده در کنارمحل‌های مربوط.	متر مکعب	۴۲,۳۰۰	۷/۳۵	۱/۰۰۰۰	۳۱۰,۹۰۵
۱۱۰۳۰۷۰۱	بارگیری مواد حاصل از عملیات خاکی یا خاک‌های توده شده و حمل آن با کامیون یا هرنوع وسیله مکانیکی دیگر تا فاصله ۱۰۰ متری مرکز ثقل برداشت و تخلیه آن.	متر مکعب	۲۱,۶۰۰	۳۰/۰۰	۱/۰۰۰۰	۶۴۸,۰۰۰
۱۱۰۳۰۷۰۲	حمل مواد حاصل از عملیات خاکی یا خاک‌های توده شده، وقتی که فاصله حمل بیش از ۱۰۰ متر تا ۵۰۰ متر باشد، به ازای هر ۱۰۰ متر مازاد بر۱۰۰ متر اول. کسر ۱۰۰ متر به تناسب محاسبه می‌شود.	متر مکعب	۱,۸۱۰	۳۰/۰۰	۴/۰۰۰۰	۲۱۷,۲۰۰
۱۱۰۳۰۷۰۳	حمل مواد حاصل از عملیات خاکی یا خاک‌های توده شده، وقتی که فاصله حمل بیش از۵۰۰ متر تا ۱۰ کیلومتر باشد، برای هر کیلومتر مازاد بر ۵۰۰ متر اول، برای راه‌های آسفالتی (کسر کیلومتر به نسبت قیمت یک کیلومتر محاسبه می‌شود).	متر مکعب کیلومتر	۵,۲۶۰	۳۰/۰۰	۸/۰۰۰۰	۱,۲۶۲,۴۰۰

پیمانکار:

جمع بدون ضرایب	۲,۶۳۸,۹۰۵
بالاسری ۱/۴۱۰۰۰	
منطقه ۱/۰۴۰۰۰	
جمع پس از اعمال ضرایب	۳,۵۷۵,۸۲۴
جمع ردیف های : ف	۳,۵۷۵,۸۲۴

فهرست بهای پایه رشته ابنیه — فصل چهارم . عملیات بنایی با سنگ — **سال ۱۳۹۸**

شماره ردیف	شرح	واحد	بهای واحد	مقدار	ضریب	بهای کل
۱۱۰۴۰۱۰۱	سنگ چینی در کف ساختمان (بلوکاژ) با سنگ قلوه.	متر مکعب	۴۴۱,۵۰۰	۱۴/۰۰	۱/۰۰۰۰	۶,۱۸۱,۰۰۰
	جمع بدون ضرایب					۶,۱۸۱,۰۰۰
بالاسری ۱/۴۱۰۰۰						
منطقه ۱/۰۴۰۰۰						
جمع پس از اعمال ضرایب						۹,۰۶۳,۸۱۸
جمع ردیف های : ف						۹,۰۶۳,۸۱۸

فهرست بهای پایه رشته ابنیه — فصل پنجم . قالب بندی چوبی — **سال ۱۳۹۸**

شماره ردیف	شرح	واحد	بهای واحد	مقدار	ضریب	بهای کل
۱۱۰۵۰۱۰۱	تهیه وسایل و قالب‌بندی با استفاده از تخته نراد خارجی، در پی‌ها و شناژهای مربوط به آن.	مترمربع	۴۶۳,۵۰۰	۴۰/۰۰	۱/۰۰۰۰	۱۸,۵۴۰,۰۰۰
	جمع بدون ضرایب					۱۸,۵۴۰,۰۰۰
بالاسری ۱/۴۱۰۰۰						
منطقه ۱/۰۴۰۰۰						
جمع پس از اعمال ضرایب						۲۷,۱۸۷,۰۵۶
جمع ردیف های : ف						۲۷,۱۸۷,۰۵۶

فهرست بهای پایه رشته ابنیه — فصل ششم . قالب بندی فلزی — **سال ۱۳۹۸**

شماره ردیف	شرح	واحد	بهای واحد	مقدار	ضریب	بهای کل
۱۱۰۶۰۳۰۱	تهیه وسایل و قالب‌بندی با استفاده از قالب فولادی در ستون‌ها و شناژهای قائم با مقطع چهار ضلعی تا ارتفاع حداکثر ۳,۵ متر.	مترمربع	۴۷۹,۰۰۰	۲۰/۰۰	۱/۰۰۰۰	۹,۵۸۰,۰۰۰
۱۱۰۶۰۵۰۱	تهیه وسایل و قالب‌بندی با استفاده از قالب فولادی در تیرهای بتنی تا ارتفاع حداکثر ۳,۵ متر.	مترمربع	۵۹۲,۰۰۰	۳۵/۰۰	۱/۰۰۰۰	۲۰,۷۲۰,۰۰۰
	جمع بدون ضرایب					۳۰,۳۰۰,۰۰۰
بالاسری ۱/۴۱۰۰۰						
منطقه ۱/۰۴۰۰۰						

پیمانکار:

جمع پس از اعمال ضرایب	٤٤,٤٣١,٩٢٠
جمع ردیف های : ف	٤٤,٤٣١,٩٢٠

فهرست بهای پایه رشته ابنیه — فصل هفتم . کارهای فولادی با میلگرد — **سال ۱۳۹۸**

شماره ردیف	شرح	واحد	بهای واحد	مقدار	ضریب	بهای کل
۱۱۰۷۰۲۰٤	تهیه، بریدن، خم کردن و کار گذاشتن میلگرد آجدار از نوع A۳ به قطر تا ۱۰ میلی‌متر، برای بتن مسلح با سیم پیچی لازم .	کیلوگرم	۵۷,۵۰۰	۱,۲۵۰/۰۰	۱/۰۰۰۰	۷۱,۸۷۵,۰۰۰
۱۱۰۷۰۲۰۵	تهیه، بریدن، خم کردن و کار گذاشتن میلگرد آجدار از نوع A۳ به قطر ۱۲ تا ۱۸ میلی‌متر، برای بتن مسلح با سیم پیچی لازم .	کیلوگرم	٤٦,۱۰۰	۲,۵۰۰/۰۰	۱/۰۰۰۰	۱۱۵,۲۵۰,۰۰۰
	جمع بدون ضرایب					۱۸۷,۱۲۵,۰۰۰
	بالاسری			۱/٤۱۰۰۰		
	منطقه			۱/۰٤۰۰۰		
	جمع پس از اعمال ضرایب					۲۷٤,٤۰۰,۱۰۰
	جمع ردیف های : ف					۲۷٤,٤۰۰,۱۰۰

فهرست بهای پایه رشته ابنیه — فصل هشتم . بتن درجا — **سال ۱۳۹۸**

شماره ردیف	شرح	واحد	بهای واحد	مقدار	ضریب	بهای کل
۱۱۰۸۰۱۰۳	تهیه و اجرای بتن با شن و ماسه شسته طبیعی یا شکسته با مقاومت فشاری مشخصه ۱۲ مگاپاسکال.	متر مکعب	۱,٤۲۷,۰۰۰	۵/۵۰	۱/۰۰۰۰	۷,۸٤۸,۵۰۰
۱۱۰۸۰۱۰٤	تهیه و اجرای بتن با شن و ماسه شسته طبیعی یا شکسته با مقاومت فشاری مشخصه ۱٦ مگاپاسکال.	متر مکعب	۱,٦۲۵,۰۰۰	۱۵/۰۰	۱/۰۰۰۰	۲٤,۳۷۵,۰۰۰
۱۱۰۸۰۱۰۵	تهیه و اجرای بتن با شن و ماسه شسته طبیعی یا شکسته با مقاومت فشاری مشخصه ۲۰ مگاپاسکال.	متر مکعب	۱,٦۸۹,۰۰۰	۳۰/۱۲	۱/۰۰۰۰	۵۰,۸۷۲,٦۸۰
۱۱۰۸۰۱۰٦	تهیه و اجرای بتن با شن و ماسه شسته طبیعی یا شکسته با مقاومت فشاری مشخصه ۲۵ مگاپاسکال.	متر مکعب	۱,۷۷٦,۰۰۰	۰/۰۰	۱/۰۰۰۰	۰
	جمع بدون ضرایب					۸۳,۰۹٦,۱۸۰
	بالاسری			۱/٤۱۰۰۰		
	منطقه			۱/۰٤۰۰۰		
	جمع پس از اعمال ضرایب					۱۲۱,۸۵۲,۲۳۸
	جمع ردیف های : ف					۱۲۱,۸۵۲,۲۳۸

فهرست بهای پایه رشته ابنیه — فصل نهم . کارهای فولادی سنگین — **سال ۱۳۹۸**

شماره ردیف	شرح	واحد	بهای واحد	مقدار	ضریب	بهای کل

پیمانکار:

۱۱۰۹۰۲۰۵	تهیه و نصب پرلین روی سطوح شیبدار اسکلت فلزی یا خرپا با تیرآهن، با وصله های طولی پرلین‌ها به یکدیگر و قطعات اتصالی به اسکلت فلزی یا خرپا.	کیلوگرم	۵۴,۵۰۰	۰/۰۰	۱/۰۰۰۰	۰
۱۱۰۹۰۳۰۱	تهیه و ساخت خرپاهای فلزی به اشکال مختلف، مرکب از تیرآهن، ناودانی، نبشی، ورق، تسمه و غیره و نصب آن برای دهانه تا ۲۰ متر در هر ارتفاع، شامل شابلون سازی، بریدن، جوشکاری، ساییدن با وصله های اتصال.	کیلوگرم	۶۱,۰۰۰	۰/۰۰	۱/۰۰۰۰	۰
	جمع بدون ضرایب					۰
	بالاسری		۱/۴۱۰۰۰			
	منطقه		۱/۰۴۰۰۰			
	جمع ردیف های : ف					۰

فهرست بهای پایه رشته ابنیه فصل دهم . سقف بتنی **سال ۱۳۹۸**

شماره ردیف	شرح	واحد	بهای واحد	مقدار	ضریب	بهای کل
۱۱۱۰۰۲۰۲	اجرای سقف بتنی به ضخامت ۲۵ سانتی‌متر با تیرچه و بلوک توخالی سفالی، شامل تهیه تمام مصالح به استثنای میلگرد، و همچنین تهیه تجهیزات مورد لزوم به طور کامل.	مترمربع	۶۰۵,۰۰۰	۷۰/۰۰	۱/۱۵۰۰	۴۸,۷۰۲,۵۰۰
	جمع بدون ضرایب					۴۸,۷۰۲,۵۰۰
	بالاسری		۱/۴۱۰۰۰			
	منطقه		۱/۰۴۰۰۰			
	جمع پس از اعمال ضرایب					۷۱,۴۱۷,۳۴۶
	جمع ردیف های : ف					۷۱,۴۱۷,۳۴۶

فهرست بهای پایه رشته ابنیه فصل یازدهم . آجرکاری و شفته ریزی **سال ۱۳۹۸**

شماره ردیف	شرح	واحد	بهای واحد	مقدار	ضریب	بهای کل
۱۱۱۱۰۰۵۰ *	تهیه و نصب آجر نسوز	مترمربع	۷۵۰,۰۰۰	۰/۰۰	۱/۰۰۰۰	۰
۱۱۱۱۰۲۰۱	آجرکاری با آجر فشاری به ضخامت یک و نیم آجر و بیشتر و ملات ماسه سیمان ۱:۵.	متر مکعب	۲,۲۲۰,۰۰۰	۲/۰۰	۱/۰۰۰۰	۴,۴۴۰,۰۰۰
۱۱۱۱۰۲۰۵	دیوار یک آجره با آجر فشاری و ملات ماسه سیمان ۱:۵.	مترمربع	۵۰۰,۰۰۰	۱۳۰/۰۰	۱/۰۰۰۰	۶۵,۰۰۰,۰۰۰
۱۱۱۱۰۲۰۸	دیوار نیم آجره با آجر فشاری و ملات ماسه سیمان ۱:۵.	مترمربع	۲۵۹,۰۰۰	۱۲۰/۰۰	۱/۰۰۰۰	۳۱,۰۸۰,۰۰۰
۱۱۱۱۰۸۱۱	اضافه‌بها به هر نوع آجرکاری، برای کار در داخل چاه یا قنات یا مجاری زیرزمینی در هر عمق و به هر طول.	متر مکعب	۱,۳۵۲,۰۰۰	۱۸/۸۴	۱/۰۰۰۰	۲۵,۴۷۱,۶۸۰
	جمع بدون ضرایب					۱۲۵,۹۹۱,۶۸۰

پیمانکار:

بالاسری	۱/٤۱۰۰۰
منطقه	۱/۰٤۰۰۰
جمع پس از اعمال ضرایب	۱۸٤,۷٥٤,۲۰۰
جمع ردیف های : ف	۱۸٤,۷٥٤,۲۰۰
جمع ردیف های : *	۰

فهرست بهای پایه رشته ابنیه — فصل سیزدهم . عایق کاری رطوبتی — **سال ۱۳۹۸**

شماره ردیف	شرح	واحد	بهای واحد	مقدار	ضریب	بهای کل
۱۱۱۳۰۲۰۳	عایق‌کاری رطوبتی، با سه قشر اندود قیر و دو لایه گونی برای سطوح حمام‌ها، توالت‌ها و روی پی‌ها و مانند آن.	مترمربع	٤٦۳,٥۰۰	٥۰/۰۰	۱/۰۰۰۰	۲۳,۱۷٥,۰۰۰
۱۱۱۳۰۲۰٤	عایق‌کاری رطوبتی، با سه قشر اندود قیر و دو لایه گونی برای سایر سطوح.	مترمربع	٤۳٥,۰۰۰	۳۰/۰۰	۱/۰۰۰۰	۱۳,۰٥۰,۰۰۰
	جمع بدون ضرایب					۳٦,۲۲٥,۰۰۰

بالاسری	۱/٤۱۰۰۰
منطقه	۱/۰٤۰۰۰
جمع پس از اعمال ضرایب	٥۳,۱۲۰,۳٤۰
جمع ردیف های : ف	٥۳,۱۲۰,۳٤۰

فهرست بهای پایه رشته ابنیه — فصل شانزدهم . کارهای فولادی سبک — **سال ۱۳۹۸**

شماره ردیف	شرح	واحد	بهای واحد	مقدار	ضریب	بهای کل
۱۱۱٦۰۱۰۱	تهیه، ساخت و نصب چهارچوب فلزی از ورق (با یا بدون کتیبه)، با شاخکهای اتصالی مربوط و جاسازیها و تقویتهای لازم برای قفل و لولا.	کیلوگرم	۷۱,٦۰۰	۲۰۰/۰۰	۱/۰۰۰۰	۱٤,۳۲۰,۰۰۰
۱۱۱٦۰۱۰۲	تهیه، ساخت و نصب در و پنجره آهنی از نبشی، سپری، ناودانی، میلگرد ورق و مانند آن، با جاسازی و دستمزد نصب یراق آلات همراه با جوشکاری و ساییدن لازم.	کیلوگرم	٦٦,۰۰۰	۱,٥۰۰/۰۰	۱/۰۰۰۰	۹۹,۰۰۰,۰۰۰
	جمع بدون ضرایب					۱۱۳,۳۲۰,۰۰۰

بالاسری	۱/٤۱۰۰۰
منطقه	۱/۰٤۰۰۰
جمع پس از اعمال ضرایب	۱٦٦,۱۷۲,٤٤۸
جمع ردیف های : ف	۱٦٦,۱۷۲,٤٤۸

فهرست بهای پایه رشته ابنیه — فصل هجدهم . اندودکاری و بندکشی — **سال ۱۳۹۸**

شماره ردیف	شرح	واحد	بهای واحد	مقدار	ضریب	بهای کل
۱۱۱۸۰۲۰٤	سفید کاری روی سطوح قائم و پرداخت آن با گچ کشته.	مترمربع	۸٦,٤۰۰	۰/۰۰	۱/۰۰۰۰	۰

پیمانکار:

قرارداد: سرویس بهداشتی آرامستان

۱۱۱۸۰۲۰۵	سفید کاری زیر سقفها و پرداخت آن با گچ کشته،	مترمربع	۱۱۶,۰۰۰	۰/۰۰	۱/۰۰۰۰	۰
۱۱۱۸۰۳۰۲	شمشه گیری سطوح قائم و سقفها، با ملات ماسه سیمان ۱:٤.	مترمربع	۲۹,۵۰۰	۳۹۰/۰۰	۱/۰۰۰۰	۱۱,۵۰۵,۰۰۰
۱۱۱۸۰۳۰۵	اندود سیمانی به ضخامت حدود ۳ سانتی‌متر، روی سطوح قائم، با ملات ماسه سیمان ۱:٤.	مترمربع	۱٤۷,۰۰۰	۳۲۰/۰۰	۱/۰۰۰۰	٤۷,۰٤۰,۰۰۰
۱۱۱۸۰۳۱۳	اندود سیمانی با ملات ماسه سیمان ۱:٤ به ضخامت حدود ۳ سانتی‌متر، برای زیر سقف.	مترمربع	۲۲۲,۵۰۰	۷۰/۰۰	۱/۰۰۰۰	۱۵,۵۷۵,۰۰۰
	جمع بدون ضرایب					۷٤,۱۲۰,۰۰۰
	بالاسری				۱/٤۱۰۰۰	
	منطقه				۱/۰٤۰۰۰	
	جمع پس از اعمال ضرایب					۱۰۸,٦۸۹,۵٦۸
	جمع ردیف های : ف					۱۰۸,٦۸۹,۵٦۸

فهرست بهای پایه رشته ابنیه فصل نوزدهم . کارهای چوبی **سال ۱۳۹۸**

شماره ردیف	شرح	واحد	بهای واحد	مقدار	ضریب	بهای کل
۱۱۱۹۰۰۳۰ *	تهیه میز لترون جهت اتاق تعویض لباس کودک	مترمربع	٦,۵۰۰,۰۰۰	۲/۰۰	۱/۰۰۰۰	۱۳,۰۰۰,۰۰۰
	جمع بدون ضرایب					۱۳,۰۰۰,۰۰۰
	بالاسری				۱/٤۱۰۰۰	
	منطقه				۱/۰٤۰۰۰	
	جمع پس از اعمال ضرایب					۱۹,۰٦۳,۲۰۰
	جمع ردیف های : *					۱۹,۰٦۳,۲۰۰

فهرست بهای پایه رشته ابنیه فصل بیستم . کاشی و سرامیک کاری **سال ۱۳۹۸**

شماره ردیف	شرح	واحد	بهای واحد	مقدار	ضریب	بهای کل
۱۱۲۰۰۱۲۲	تهیه و نصب کاشی‌های سرامیکی لعاب‌دار یا بدون لعاب روی سطوح قائم با سطح بیش از ۱٦ تا ۲۵ دسی‌مترمربع.	مترمربع	٤۸۵,۰۰۰	۱٤۰/۰۰	۱/۰۰۰۰	٦۷,۹۰۰,۰۰۰
۱۱۲۰۰۳۲۱	تهیه و نصب کاشی‌های سرامیکی لعاب‌دار یا بدون لعاب روی سطوح افقی با سطح تا ۱٦ دسی‌مترمربع.	مترمربع	٤۵۲,۰۰۰	۱۰۰/۰۰	۱/۰۰۰۰	٤۵,۲۰۰,۰۰۰
	جمع بدون ضرایب					۱۱۳,۱۰۰,۰۰۰
	بالاسری				۱/٤۱۰۰۰	
	منطقه				۱/۰٤۰۰۰	
	جمع پس از اعمال ضرایب					۱٦۵,۸٤۹,۸٤۰
	جمع ردیف های : ف					۱٦۵,۸٤۹,۸٤۰

پیمانکار:

قرارداد: سرویس بهداشتی آرامستان

فهرست بهای پایه رشته ابنیه — فصل بیست ودوم . کارهای سنگی با سنگ پلاک — **سال ۱۳۹۸**

شماره ردیف	شرح	واحد	بهای واحد	مقدار	ضریب	بهای کل
۱۱۲۲۰۰۵۰ *	تهیه و نصب نیریز ٤ سانتی جهت پله	مترمربع	۱,۰۵۰,۰۰۰	۰/۰۰	۱/۰۰۰۰	۰
۱۱۲۲۰۰۵۰ *	تهیه و نصب نیریز ٤ سانتی جهت پله	مترمربع	۱,۰۵۰,۰۰۰	۵/۰۰	۱/۰۰۰۰	۵,۲۵۰,۰۰۰
۱۱۲۲۰۰۹۰ *	تهیه و نصب سنگ هرسین	مترمربع	۱,۱۰۰,۰۰۰	۱۰۰/۰۰	۱/۱۰۰۰	۱۲۱,۰۰۰,۰۰۰
۱۱۲۲۰۱۰۱	تهیه و نصب سنگ پلاک در سطوح افقی از نوع تراورتن سفید به ضخامت ۱,۵ تا ۲ سانتی‌متر.	مترمربع	۱,۹۱٦,۰۰۰	۰/۰۰	۱/۰۰۰۰	۰
۱۱۲۲۰۱۰۳	تهیه و نصب سنگ پلاک در سطوح افقی از نوع تراورتن قرمز آذر شهر به ضخامت ۱,۵ تا ۲ سانتی‌متر.	مترمربع	۱,۱٤۷,۰۰۰	۰/۰۰	۱/۰۰۰۰	۰
۱۱۲۲۰۳۰۱	تهیه و نصب سنگ پلاک مرمریت گوهره خرم آباد در سطوح افقی به ضخامت ۱,۵ تا ۲ سانتی‌متر.	مترمربع	۵۹۷,۰۰۰	۷۰/۰۰	۱/۰۰۰۰	٤۱,۷۹۰,۰۰۰
۱۱۲۲۰٤۰۳	تهیه و نصب سنگ پلاک چینی نیریز در سطوح افقی به ضخامت ۱,۵ تا ۲ سانتی‌متر.	مترمربع	۱,۰۲۸,۰۰۰	۵/۰۰	۱/۸۰۰۰	۹,۲۵۲,۰۰۰
۱۱۲۲۰٤۰۳	تهیه و نصب سنگ پلاک چینی نیریز در سطوح افقی به ضخامت ۱,۵ تا ۲ سانتی‌متر.	مترمربع	۱,۰۲۸,۰۰۰	۰/۰۰	۱/۰۰۰۰	۰
۱۱۲۲۰٤۰۳	تهیه و نصب سنگ پلاک چینی نیریز در سطوح افقی به ضخامت ۱,۵ تا ۲ سانتی‌متر.	مترمربع	۱,۰۲۸,۰۰۰	۰/۰۰	۱/۰۰۰۰	۰
۱۱۲۲۰٤۰۹	تهیه و نصب سنگ بادبر به ابعاد ۳۰×۱۵ از سنگ مرمریت جوشقان.	مترمربع	۵۹۹,۵۰۰	۰/۰۰	۱/۰۰۰۰	۰
۱۱۲۲۰٦۰۷	اضافه‌بها برای تیشه‌ای کردن یا کلنگی کردن سنگ‌های پلاک.	مترمربع	۹۱,٤۰۰	۰/۰۰	۱/۰۰۰۰	۰
				جمع بدون ضرایب		۱۷۷,۲۹۲,۰۰۰
				بالاسری	۱/٤۱۰۰۰	
				منطقه	۱/۰٤۰۰۰	
				جمع پس از اعمال ضرایب		۲۵۹,۹۸۰,۹۸۹

جمع ردیف های : * ۱۸۵,۱۳۳,۰۰۰

جمع ردیف های : ف ۷٤,۸٤۷,۹۸۹

فهرست بهای پایه رشته ابنیه — فصل بیست وسوم . کارهای پلاستیکی و پلیمری — **سال ۱۳۹۸**

شماره ردیف	شرح	واحد	بهای واحد	مقدار	ضریب	بهای کل
۱۱۲۳۰۰۱۰ *	تهیه و اجرای کمپارس جهت سرویس بهداشتی	متر مربع	٦۵۰,۰۰۰	۷۰/۰۰	۱/۰۰۰۰	٤۵,۵۰۰,۰۰۰
۱۱۲۳۰۰۱۰ *	تهیه و اجرای کمپارس جهت سرویس بهداشتی	متر مربع	٦۵۰,۰۰۰	۰/۰۰	۱/۰۰۰۰	۰
۱۱۲۳۱۱۰۳	تهیه، ساخت و نصب پنجره با پروفیل U.P.V.C، به مساحت بیش از ۲ متر مربع.	مترمربع	۲,۵٤۸,۰۰۰	۰/۰۰	۱/۰۰۰۰	۰

پیمانکار:

جمع بدون ضرایب	٤٥,٥١١,١١١
بالاسری ١/٤١٠٠٠	
منطقه ١/٠٤٠٠٠	
جمع پس از اعمال ضرایب	٦٦,٧٢١,٢٠٠
جمع ردیف های : ❋	٦٦,٧٢١,٢٠٠
جمع ردیف های : ف	٠

فهرست بهای پایه رشته ابنیه فصل بیست وچهارم . برش و نصب شیشه **سال ۱۳۹۸**

شماره ردیف	شرح	واحد	بهای واحد	مقدار	ضریب	بهای کل
١١٢٤٠١٠٢	تهیه و نصب شیشه ٤ میلی‌متری ساده با چسب سیلیکون.	مترمربع	٣١٦,٥٠٠	٤/٠٠	١/٠٠٠٠	١,٢٦٦,٠٠٠
١١٢٤٠٢٠٢	تهیه و نصب شیشه ٦ میلی‌متری مشجر با چسب سیلیکون.	مترمربع	٤٤٤,٠٠٠	٦/٠٠	١/٠٠٠٠	٢,٦٦٤,٠٠٠
	جمع بدون ضرایب					٣,٩٣٠,٠٠٠
	بالاسری ١/٤١٠٠٠					
	منطقه ١/٠٤٠٠٠					
	جمع پس از اعمال ضرایب					٥,٧٦٢,٩٥٢
	جمع ردیف های : ف					٥,٧٦٢,٩٥٢

فهرست بهای پایه رشته ابنیه فصل بیست وپنجم . رنگ آمیزی **سال ۱۳۹۸**

شماره ردیف	شرح	واحد	بهای واحد	مقدار	ضریب	بهای کل
١١٢٥٠٣٠٢	تهیه مصالح و اجرای یک دست رنگ ضد زنگ روی کارهای فلزی به استثنای اسکلت‌های فلزی.	مترمربع	٤٢,٠٠٠	٠/٠٠	١/٠٠٠٠	٠
١١٢٥٠٣٠٢ ❋	تهیه مصالح و اجرای یک دست رنگ ضد زنگ روی کارهای فلزی به استثنای اسکلت‌های فلزی.	مترمربع	٤٢,٠٠٠	٠/٠٠	١/٠٠٠٠	٠
١١٢٥٠٣٠٤	تهیه مصالح و اجرای رنگ روغنی کامل روی کارهای فلزی.	مترمربع	٢٠٨,٥٠٠	١٥٠/٠٠	١/٠٠٠٠	٣١,٢٧٥,٠٠٠
	جمع بدون ضرایب					٣١,٢٧٥,٠٠٠
	بالاسری ١/٤١٠٠٠					
	منطقه ١/٠٤٠٠٠					
	جمع پس از اعمال ضرایب					٤٥,٨٦١,٦٦٠
	جمع ردیف های : ف					٤٥,٨٦١,٦٦٠
	جمع ردیف های : ❋					٠

فهرست بهای پایه رشته ابنیه فصل بیست وششم . زیراساس و اساس **سال ۱۳۹۸**

شماره ردیف	شرح	واحد	بهای واحد	مقدار	ضریب	بهای کل
١١٢٦٠١٠٢	تهیه مصالح زیر اساس از مصالح رودخانه ای با دانه بندی	متر مکعب	٣٠٢,٠٠٠	٠/٠٠	١/٠٠٠٠	٠

پیمانکار:

	صفر تا ۳۸ میلی متر					
	جمع بدون ضرایب					۰
	بالاسری			۱/٤۱۰۰۰		
	منطقه			۱/۰٤۰۰۰		
	جمع ردیف های : ف					۰

فهرست بهای پایه رشته تأسیسات مکانیکی — فصل سوم. لوله های پی. وی. سی و پلی پروپیلن — **سال ۱۳۹۸**

شماره ردیف	شرح	واحد	بهای واحد	مقدار	ضریب	بهای کل
۱۲۰۳۰۳۰۳	لوله پی.وی.سی سخت، به قطر خارجی ٦۳ میلی‌متر و فشار کار ٦ بار.	مترطول	۱۱۸,۵۰۰	۸۸/۰۰	۱/۰۰۰۰	۱۰,٤۲۸,۰۰۰
۱۲۰۳۰۳۰٦	لوله پی.وی.سی سخت، به قطر خارجی ۱۱۰ میلی‌متر و فشار کار ٦ بار.	مترطول	۲۲۹,۰۰۰	۱۵۰/۰۰	۱/۰۰۰۰	۳٤,۳۵۰,۰۰۰
۱۲۰۳۰۳۰۷	لوله پی.وی.سی سخت، به قطر خارجی ۱۲۵ میلی‌متر و فشار کار ٦ بار.	مترطول	۲۸۲,۰۰۰	۱۲۰/۰۰	۱/۰۰۰۰	۳۳,۸٤۰,۰۰۰
	جمع بدون ضرایب					۷۸,٦۱۸,۰۰۰
	بالاسری			۱/٤۱۰۰۰		
	منطقه			۱/۰۸۰۰۰		
	جمع پس از اعمال ضرایب					۱۱۹,۷۱۹,٤۹۰
	جمع ردیف های : ف					۱۱۹,۷۱۹,٤۹۰

فهرست بهای پایه رشته تأسیسات مکانیکی — فصل چهارم. لوله های پلی اتیلن — **سال ۱۳۹۸**

شماره ردیف	شرح	واحد	بهای واحد	مقدار	ضریب	بهای کل
۱۲۰٤۰۲۰۱	لوله پلی‌اتیلن مشبک پنج لایه به قطر خارجی ۱٦ میلی‌متر.	مترطول	۱۸۰,۵۰۰	۱۲۰/۰۰	۱/۰۰۰۰	۲۱,٦٦۰,۰۰۰
۱۲۰٤۰۲۰۳	لوله پلی‌اتیلن مشبک پنج لایه به قطر خارجی ۲۵ میلی‌متر.	مترطول	۲٦۰,۵۰۰	۱۲۰/۰۰	۱/۰۰۰۰	۳۱,۲٦۰,۰۰۰
	جمع بدون ضرایب					۵۲,۹۲۰,۰۰۰
	بالاسری			۱/٤۱۰۰۰		
	منطقه			۱/۰۸۰۰۰		
	جمع پس از اعمال ضرایب					۸۰,۵۸٦,۵۷٦
	جمع ردیف های : ف					۸۰,۵۸٦,۵۷٦

فهرست بهای پایه رشته تأسیسات مکانیکی — فصل هفتم . شیرها — **سال ۱۳۹۸**

شماره ردیف	شرح	واحد	بهای واحد	مقدار	ضریب	بهای کل
۱۲۰۷۰۱۰۱	شیرفلکه کشویی دنده ای، به قطر نامی ۱۵ (یک دوم اینچ).	عدد	۵٤۸,۵۰۰	٤/۰۰	۱/۰۰۰۰	۲,۱۹٤,۰۰۰
۱۲۰۷۰۱۰۲	شیرفلکه کشویی دنده ای، به قطر نامی ۲۰ (سه چهارم اینچ).	عدد	۷۳۹,۵۰۰	٤/۰۰	۱/۰۰۰۰	۲,۹۵۸,۰۰۰

پیمانکار:

جمع بدون ضرایب	۵,۱۵۲,۱۱۱
بالاسری ۱/٤۱۰۰۰	
منطقه ۱/۰۸۰۰۰	
جمع پس از اعمال ضرایب	۷,۸٤۵,٤٦٦
جمع ردیف های : ف	۷,۸٤۵,٤٦٦

فهرست بهای پایه رشته تأسیسات مکانیکی فصل بیستم . هواکش **سال ۱۳۹۸**

شماره ردیف	شرح	واحد	بهای واحد	مقدار	ضریب	بهای کل
۱۲۲۰۰۱۰۲	هواکش پنجره ای، به قطر ۲۰ سانتی‌متر و ظرفیت تخلیه بیش از ۹۵ تا ۱۹۰ لیتر در ثانیه.	دستگاه	۱,۰۸۲,۰۰۰	۸/۰۰	۱/۰۰۰۰	۸,٦۵٦,۰۰۰
۱۲۲۰۰۱۰۲	هواکش پنجره ای، به قطر ۲۰ سانتی‌متر و ظرفیت تخلیه بیش از ۹۵ تا ۱۹۰ لیتر در ثانیه.	دستگاه	۱,۰۸۲,۰۰۰	٤/۰۰	۱/۰۰۰۰	٤,۳۲۸,۰۰۰
۱۲۲۰۰۲۰۵	هواکش دیواری، به قطر ۵۰ سانتی‌متر و ظرفیت تخلیه بیش از ۱۲۷۰ تا ۱۷۷۰ لیتر در ثانیه با موتور یک فاز یا سه فاز.	دستگاه	۱۲,۷۵۲,۰۰۰	۲/۰۰	۱/۰۰۰۰	۲۵,۵۰٤,۰۰۰
	جمع بدون ضرایب					۳۸,٤۸۸,۰۰۰
	بالاسری ۱/٤۱۰۰۰					
	منطقه ۱/۰۸۰۰۰					
	جمع پس از اعمال ضرایب					۵۸,٦۰۹,۵۲٦
	جمع ردیف های : ف					۵۸,٦۰۹,۵۲٦

فهرست بهای پایه رشته تأسیسات مکانیکی فصل بیست و نهم . لوازم بهداشتی ، شیرهای بهداشتی **سال ۱۳۹۸**

شماره ردیف	شرح	واحد	بهای واحد	مقدار	ضریب	بهای کل
۱۲۲۹۰۲۰۱	توالت شرقی از چینی، جا پادار، به ابعاد تقریبی ٤۵×۵٦ سانتی‌متر.	دستگاه	۱,٦٦٦,۰۰۰	۱۰/۰۰	۱/۰۰۰۰	۱٦,٦٦۰,۰۰۰
۱۲۲۹۰۳۰۱	توالت غربی، با فلاش تانک از چینی، به ابعاد تقریبی ۷۵×٤٦×۷۵ سانتی‌متر، سیفون سرخود، با نشیمن و درپوش لولایی و وسایل داخلی منبع به طور کامل.	دستگاه	۸,۰۲۳,۰۰۰	۲/۰۰	۱/۰۰۰۰	۱٦,۰٤٦,۰۰۰
۱۲۲۹۰۹۰۱	فلاش تانک، به‌ظرفیت تقریبی ۱۰ لیتر ساخته شده از مواد پلیمری، شامل درپوش، شناور، سرریز، دسته و زنجیر، لوله تخلیه ۳۲ میلی‌متر، با بست و پیچ و مهره.	دستگاه	۱,۸۸۰,۰۰۰	۱۰/۰۰	۱/۰۰۰۰	۱۸,۸۰۰,۰۰۰
۱۲۲۹۱۲۰۳	شیر مخلوط دست شویی کرمه، تو کاسه و تک پایه، به قطر ۱۵ میلی‌متر، با پولک، واشر و مهره کرمه.	عدد	۱,۹٤۸,۰۰۰	۱۲/۰۰	۱/۰۰۰۰	۲۳,۳۷٦,۰۰۰
۱۲۲۹۱۲۰۵	شیر مخلوط شلنگ دار کرمه، به‌قطر ۱۵ میلی‌متر، با پولک کرمه، افشانک، قلاب و شلنگ خرطومی کرمه، به طول تقریبی ۱۲۰ سانتی‌متر.	عدد	۲,۰۷۸,۰۰۰	۱۰/۰۰	۱/۰۰۰۰	۲۰,۷۸۰,۰۰۰

پیمانکار:

۱۲۲۹۱۴۰۱	شیر پیسوار کرمه، به قطر ۱۲ میلی‌متر، با مهره، پولک و لوله کرمه، به طول تقریبی ۳۰ سانتی‌متر.	عدد	۵۰۲,۰۰۰	۱۸/۰۲	۱/۰۰۰۰	۹,۰۳۶,۰۰۰
	جمع بدون ضرایب					۱۰۴,۶۹۸,۰۰۰
	بالاسری			۱/۴۱۰۰۰		
	منطقه			۱/۰۸۰۰۰		
	جمع پس از اعمال ضرایب					۱۵۹,۴۳۴,۱۱۴
	جمع ردیف های : ف					۱۵۹,۴۳۴,۱۱۴

فهرست بهای پایه رشته تأسیسات مکانیکی — فصل سی و چهارم . بستها و تکیه گاه ها — **سال ۱۳۹۸**

شماره ردیف	شرح	واحد	بهای واحد	مقدار	ضریب	بهای کل
۱۲۳۴۰۱۰۱	بست، آویز یا تکیه گاه فولادی، برای نگهداشتن لوله، کانال و دستگاه‌ها، ساخته شده از تسمه، میل‌گرد، نبشی، ناودانی، پروفیلهای مختلف و مانند آن، همراه با پیچ و مهره و اتصالات لازم، یک دست رنگ ضد زنگ و یک دست رنگ روغنی، طبق نقشه ها و مشخصات.	کیلوگرم	۹۵,۱۰۰	۲۲۰/۰۰	۱/۰۰۰۰	۲۰,۹۲۲,۰۰۰
	جمع بدون ضرایب					۲۰,۹۲۲,۰۰۰
	بالاسری			۱/۴۱۰۰۰		
	منطقه			۱/۰۸۰۰۰		
	جمع پس از اعمال ضرایب					۳۱,۸۶۰,۰۲۲
	جمع ردیف های : ف					۳۱,۸۶۰,۰۲۲

فهرست بهای پایه رشته تأسیسات برقی — فصل اول . چراغ های فضای داخلی- غیر صنعتی . — **سال ۱۳۹۸**

شماره ردیف	شرح	واحد	بهای واحد	مقدار	ضریب	بهای کل
۱۳۰۱۷۴۰۱	چراغ سقفی توکار استوانه‌ای LED با ماژول یکپارچه (Integrated) و درایور مربوطه، برای حفره نصب به قطر ۸ سانتی‌متر، دارای شارژ نوری ۱۵۰-۱۸۰ لومن وبهره ۷۵-۸۰ لومن بر وات.	عدد	۶۴۷,۰۰۰	۱۵/۰۰	۱/۰۰۰۰	۹,۷۰۵,۰۰۰
۱۳۰۱۷۴۰۳	چراغ سقفی توکار استوانه‌ای LED با ماژول یکپارچه (Integrated) و درایور مربوطه، برای حفره نصب به قطر ۱۲ سانتی‌متر،دارای شارژ نوری ۵۵۰-۶۵۰ لومن و وبهره ۷۵-۸۰ لومن بر وات.	عدد	۱,۴۵۱,۰۰۰	۱۲/۰۰	۱/۰۰۰۰	۱۷,۴۱۲,۰۰۰
	جمع بدون ضرایب					۲۷,۱۱۷,۰۰۰
	بالاسری			۱/۴۱۰۰۰		
	منطقه			۱/۰۸۰۰۰		

پیمانکار:

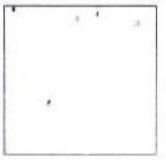

قرارداد: سرویس بهداشتی آرامستان

جمع پس از اعمال ضرایب	٤١,٢٩٣,٧٦٨
جمع ردیف های : ف	٤١,٢٩٣,٧٦٨

فهرست بهای پایه رشته تأسیسات برقی — فصل چهارم . چراغ های فضای آزاد. — **سال ۱۳۹۸**

شماره ردیف	شرح	واحد	بهای واحد	مقدار	ضریب	بهای کل
۱۳۰٤۱۱۰٤	چراغ خیابانی با بدنه و درب آلومینیومی ریخته شده تحت فشار دایکست و رفلکتور آبکاری شده، با حباب شیشه‌ای سکوریت با یک عدد لامپ ۱۵۰ وات بخار سدیم.	عدد	٥,٢٤٥,٠٠٠	۳/۰۰	۱/۰۰۰۰	۱۵,۷۳۵,۰۰۰
	جمع بدون ضرایب					۱۵,۷۳۵,۰۰۰
	بالاسری			۱/٤۱۰۰۰		
	منطقه			۱/۰۸۰۰۰		
	جمع پس از اعمال ضرایب					۲۳,۹٦۱,۲۵۸
	جمع ردیف های : ف					۲۳,۹٦۱,۲۵۸

فهرست بهای پایه رشته تأسیسات برقی — فصل ششم . سیم ها. — **سال ۱۳۹۸**

شماره ردیف	شرح	واحد	بهای واحد	مقدار	ضریب	بهای کل
۱۳۰٦۰۱۰۳	سیم مسی تک لا، با روکش ترموپلاستیک از نوع NYA ، مقطع ۱ میلی‌مترمربع.	مترطول	۱۱,٤۰۰	۲۰/۰۰	۱/۰۰۰۰	۲۲۸,۰۰۰
۱۳۰٦۰۱۰۵	سیم مسی تک لا، با روکش ترموپلاستیک از نوع NYA به‌مقطع ۲,۵ میلی‌مترمربع.	مترطول	۲۰,۵۰۰	۲۰/۰۰	۱/۰۰۰۰	٤۱۰,۰۰۰
۱۳۰٦۰۱۰٦	سیم مسی تک لا، با روکش ترموپلاستیک از نوع NYA به‌مقطع ٤ میلی‌مترمربع.	مترطول	۲۹,٤۰۰	۲۰/۰۰	۱/۰۰۰۰	۵۸۸,۰۰۰
۱۳۰٦۰٤۰۵	سیم مسی قابل انعطاف (افشان)، با روکش ترموپلاستیک از نوع NYAF به‌مقطع ۲,۵ میلی‌مترمربع.	مترطول	۱۹,۹۰۰	۵۰۰/۰۰	۱/۰۰۰۰	۹,۹۵۰,۰۰۰
۱۳۰٦۰٤۰٦	سیم مسی قابل انعطاف (افشان)، با روکش ترموپلاستیک از نوع NYAF به‌مقطع ٤ میلی‌مترمربع.	مترطول	۲۸,۵۰۰	۵۰/۰۰	۱/۰۰۰۰	۱,٤۲۵,۰۰۰
	جمع بدون ضرایب					۱۲,٦۰۱,۰۰۰
	بالاسری			۱/٤۱۰۰۰		
	منطقه			۱/۰۸۰۰۰		
	جمع پس از اعمال ضرایب					۱۹,۱۸۸,۸۰۳
	جمع ردیف های : ف					۱۹,۱۸۸,۸۰۳

فهرست بهای پایه رشته تأسیسات برقی — فصل هفتم . کابل های فشار ضعیف . — **سال ۱۳۹۸**

شماره ردیف	شرح	واحد	بهای واحد	مقدار	ضریب	بهای کل

پیمانکار:

۱۳۰۷۰۳۰٤	کابل زمینی سه سیمه با عایق و روکش ترموپلاستیک از نوع NYY و به‌مقطع ٦×۳ میلی‌مترمربع، برای نصب در داخل ترانشه.	مترطول	۱٥۱,٥۰۰	۳۰/۰۰	۱/۰۰۰۰	٤,٥٤٥,۰۰۰
	جمع بدون ضرایب					٤,٥٤٥,۰۰۰
	بالاسری		۱/٤۱۰۰۰			
	منطقه		۱/۰۸۰۰۰			
	جمع پس از اعمال ضرایب					٦,۹۲۱,۱۲٦
	جمع ردیف های : ف					٦,۹۲۱,۱۲٦

فهرست بهای پایه رشته تأسیسات برقی — فصل یازدهم . کلیدها و پریزها. — **سال ۱۳۹۸**

شماره ردیف	شرح	واحد	بهای واحد	مقدار	ضریب	بهای کل
۱۳۱۱۱۱۰۱	پریز ۱٦ آمپر ۲٥۰ ولت یک فازونول، برای نصب توکار.	عدد	۱۲۱,٥۰۰	٤/۰۰	۱/۰۰۰۰	٤۸٦,۰۰۰
	جمع بدون ضرایب					٤۸٦,۰۰۰
	بالاسری		۱/٤۱۰۰۰			
	منطقه		۱/۰۸۰۰۰			
	جمع پس از اعمال ضرایب					۷٤۰,۰۸۱
	جمع ردیف های : ف					۷٤۰,۰۸۱

فهرست بهای پایه رشته تأسیسات برقی — فصل سیزدهم . لوله های پی . وی . سی . — **سال ۱۳۹۸**

شماره ردیف	شرح	واحد	بهای واحد	مقدار	ضریب	بهای کل
۱۳۱۳۰٤۰٤	لوله کشی توکار، با لوله پی. وی. سی سخت متوسط (Rigid Medium)، pg۲۱ .	مترطول	۷٤,٤۰۰	۳۰۰/۰۰	۱/۰۰۰۰	۲۲,۳۲۰,۰۰۰
۱۳۱۳۰٤۰٥	لوله کشی توکار، با لوله پی. وی. سی سخت متوسط (Rigid Medium)، pg۲۹ .	مترطول	۸۰,۱۰۰	۲۰۰/۰۰	۱/۰۰۰۰	۱٦,۰۲۰,۰۰۰
۱۳۱۳۰۷۰٦	لوله کشی توکار، با لوله پلی اتیلن (PE) ، برای نصب در داخل بتون، به‌صورت یک پارچه از نوع قابل انعطاف شلنگی Pg۳٦ .	مترطول	۱٥۷,٥۰۰	۲۰/۰۰	۱/۰۰۰۰	۳,۱٥۰,۰۰۰
	جمع بدون ضرایب					٤۱,٤۹۰,۰۰۰
	بالاسری		۱/٤۱۰۰۰			
	منطقه		۱/۰۸۰۰۰			
	جمع پس از اعمال ضرایب					٦۳,۱۸۰,۹۷۲
	جمع ردیف های : ف					٦۳,۱۸۰,۹۷۲

فهرست بهای پایه رشته تأسیسات برقی — فصل چهاردهم . وسایل فشار ضعیف تابلویی . — **سال ۱۳۹۸**

شماره ردیف	شرح	واحد	بهای واحد	مقدار	ضریب	بهای کل

پیمانکار:

۱۳۱٤۲۲۰۲	کلید اتوماتیک مینیاتوری یک پل، از نوع تندکار یا کندکار ۱۰ تا ۳۲ آمپر.	عدد	۳۵۷,۵۰۰	۱۲/۰۰	۱/۰۰۰۰	٤,۲۹۰,۰۰۰
۱۳۱٤۲۲۰۳	کلید اتوماتیک مینیاتوری یک پل، از نوع تندکار یا کندکار ٤۰ تا ٦۳ آمپر.	عدد	۷٦۸,۰۰۰	۱/۰۰	۱/۰۰۰۰	۷٦۸,۰۰۰
				جمع بدون ضرایب		۵,۰۵۸,۰۰۰
				بالاسری	۱/٤۱۰۰۰	
				منطقه	۱/۰۸۰۰۰	
				جمع پس از اعمال ضرایب		۷,۷۰۲,۳۲۲
				جمع ردیف های : ف		۷,۷۰۲,۳۲۲

فهرست بهای پایه رشته تأسیسات برقی — فصل بیست و هشتم . وسایل متفرقه . — **سال ۱۳۹۸**

شماره ردیف	شرح	واحد	بهای واحد	مقدار	ضریب	بهای کل
۱۳۲۸۰۲۰۱	دستمزد کنده‌کاری، شیار در آوردن و سوراخ کردن در سطوح بنایی غیر بتنی برای نصب لوله‌های برق تا سطح مقطع ۲۰ سانتی‌متر مربع.	مترطول	۵۲,۲۰۰	۱۰۰/۰۰	۱/۰۰۰۰	۵,۲۲۰,۰۰۰
				جمع بدون ضرایب		۵,۲۲۰,۰۰۰
				بالاسری	۱/٤۱۰۰۰	
				منطقه	۱/۰۸۰۰۰	
				جمع پس از اعمال ضرایب		۷,۹٤۹,۰۱٦
				جمع ردیف های : ف		۷,۹٤۹,۰۱٦

پیمانکار:

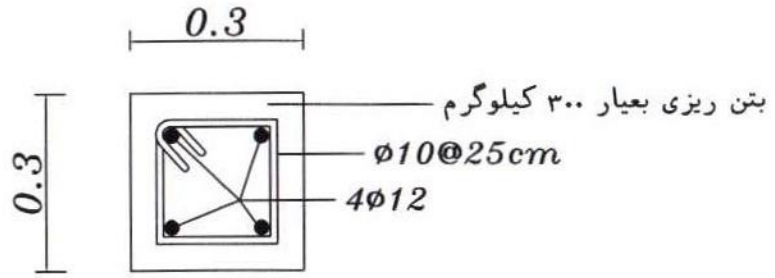

جزئیات شناژهای قائم طبقه همکف

Scale 1:10

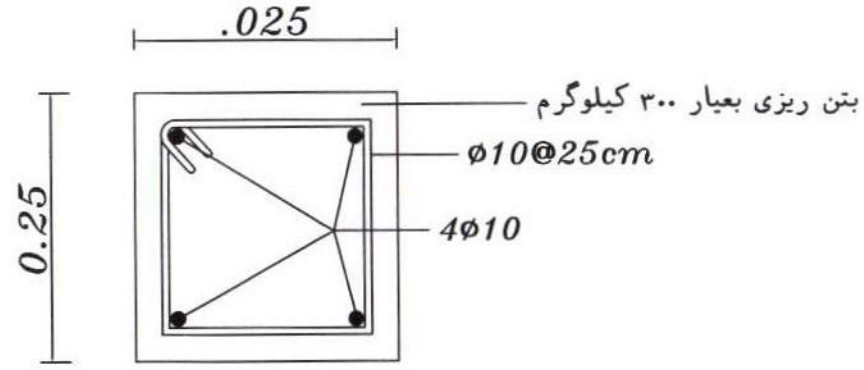

جزئیات شناژ های افقی طبقه همکف

Scale 1:10

طرح: کانال ۵۰*۵۰ (۱)

خلاصه مالی کل

عنوان رشته	سال	جمع			درصد غیرپایه به کل
		پایه	غیر پایه	پایه و غیر پایه	
ابنیه	۱۳۹۸	۲,۳۴۳,۸۴۷	۰	۲,۳۴۳,۸۴۷	۰/۰۰
جمع کل رشته ها		۲,۳۴۳,۸۴۷	۰	۲,۳۴۳,۸۴۷	۰/۰۰
بالاسری			۱/۴۱۰۰۰		
منطقه			۱/۰۴۰۰۰		
جمع		سه میلیون و چهارصد و سی و هفت هزار و هفده		۳,۴۳۷,۰۱۷	
تجهیز و برچیدن کارگاه				۱۳۷,۴۸۱	
مبلغ برآورد هزینه اجرای کار		سه میلیون و پانصد و هفتاد و چهار هزار و چهارصد و نود و هشت		۳,۵۷۴,۴۹۸	

خلاصه مالی فهرست بهای رشته: ابنیه

عنوان فصل	جمع			درصد غیرپایه به کل
	پایه	غیر پایه	پایه و غیر پایه	
فصل اول . عملیات تخریب	۰	۰	۰	۰/۰۰
فصل دوم . عملیات خاکی با دست	۱۶۵,۸۵۲	۰	۱۶۵,۸۵۲	۰/۰۰
فصل سوم . عملیات خاکی با ماشین	۲۲۴,۹۷۱	۰	۲۲۴,۹۷۱	۰/۰۰
فصل ششم . قالب بندی فلزی	۱,۰۰۷,۴۰۰	۰	۱,۰۰۷,۴۰۰	۰/۰۰
فصل هشتم . بتن درجا	۶۸۴,۹۹۵	۰	۶۸۴,۹۹۵	۰/۰۰
فصل شانزدهم . کارهای فولادی سبک	۰	۰	۰	۰/۰۰
فصل بیست وششم . زیراساس و اساس	۲۰۷,۶۸۸	۰	۲۰۷,۶۸۸	۰/۰۰
فصل بیست و هشتم . حمل و نقل	۵۲,۹۴۱	۰	۵۲,۹۴۱	۰/۰۰
جمع فصول	۲,۳۴۳,۸۴۷	۰	۲,۳۴۳,۸۴۷	۰/۰۰
جمع ردیف های : ف			۲,۳۴۳,۸۴۷	

قرارداد: کانال ۵۰*۵۰

فهرست بهای پایه رشته ابنیه — فصل اول . عملیات تخریب — **سال ۱۳۹۸**

شماره ردیف	شرح	واحد	بهای واحد	مقدار	ضریب	بهای کل
۱۱۰۱۰۴۰۵	تخریب انواع بتن غیرمسلح، با هر عیار سیمان.	متر مکعب	۱,۸۲۵,۰۰۰	۰/۰۰	۱/۰۰۰۰	۰
۱۱۰۱۰۹۰۷	برش آسفالت با کاتر به عمق تا ۷ سانتی‌متر (اندازه گیری برحسب طول هر خط برش).	مترطول	۱۵,۶۰۰	۰/۰۰	۱/۰۰۰۰	۰
۱۱۰۱۰۹۰۸	اضافه‌بها نسبت به ردیف ۰۱۰۹۰۷، به ازای هر سانتی‌متر اضافه عمق مازاد بر ۷ سانتی‌متر، اندازه‌گیری برحسب طول هر خط برش (کسر سانتی‌متر به تناسب **محاسبه می‌شود**).	مترطول	۱,۹۳۰	۰/۰۰	۸/۰۰۰۰	۰
۱۱۰۱۰۹۱۳	تخریب آسفالت بین دو خط برش (با فاصله حداکثر ۱,۵ متر) با وسایل مکانیکی مانند کمپرسور یا بیل مکانیکی، به ضخامت تا ۷ سانتی‌متر و برداشتن آن.	مترمربع	۶,۳۰۰	۰/۰۰	۱/۰۰۰۰	۰
۱۱۰۱۰۹۱۴	اضافه‌بها به ردیف ۰۱۰۹۱۳ به ازای هر سانتی‌متر اضافه ضخامت مازاد بر ۷ سانتی‌متر (کسر سانتی‌متر به تناسب محاسبه می‌شود).	مترمربع	۲,۴۱۰	۰/۰۰	۸/۰۰۰۰	۰
	جمع بدون ضرایب					۰

جمع ردیف های : ف ۰

فهرست بهای پایه رشته ابنیه — فصل دوم . عملیات خاکی با دست — **سال ۱۳۹۸**

شماره ردیف	شرح	واحد	بهای واحد	مقدار	ضریب	بهای کل
۱۱۰۲۰۱۰۳	خاک‌برداری، پی‌کنی، گودبرداری و کانال‌کنی در زمین‌های سخت، تا عمق ۲ متر و ریختن خاک‌های کنده شده به کنارمحل‌های مربوط.	متر مکعب	۱۹۹,۵۰۰	۰/۴۱	۱/۰۰۰۰	۸۱,۳۹۶
۱۱۰۲۰۴۰۱	بارگیری مواد حاصله از هر نوع عملیات خاکی، غیرلجنی، و حمل با هر نوع وسیله دستی تا ۵۰ متر و تخلیه آن در مواردی که استفاده از ماشین برای حمل ممکن نباشد.	متر مکعب	۱۹۲,۰۰۰	۰/۴۱	۱/۰۰۰۰	۷۸,۳۳۶
۱۱۰۲۰۵۰۴	ریختن خاک‌ها یا مصالح سنگی موجود در کنار پی‌ها، گودها و کانال‌ها، به‌درون پی‌ها، گودها و کانال‌ها در قشرهای حداکثر ۱۵ سانتی‌متر در هر عمق و پخش و تسطیح لازم.	متر مکعب	۵۱,۰۰۰	۰/۱۲	۱/۰۰۰۰	۶,۱۲۰
	جمع بدون ضرایب					۱۶۵,۸۵۲

جمع ردیف های : ف ۱۶۵,۸۵۲

فهرست بهای پایه رشته ابنیه — فصل سوم . عملیات خاکی با ماشین — **سال ۱۳۹۸**

شماره ردیف	شرح	واحد	بهای واحد	مقدار	ضریب	بهای کل
۱۱۰۳۰۵۰۲	پی‌کنی، کانال‌کنی با وسیله مکانیکی در زمین‌های سخت،	متر مکعب	۴۲,۳۰۰	۰/۹۵	۱/۰۰۰۰	۴۰,۲۷۰

پیمانکار:

قرارداد: کانال ۵۰*۵۰

	تاعمق ۲ متر و ریختن خاک کنده شده در کنار محل‌های مربوط.						
۱۱۰۳۰۷۰۱	بارگیری مواد حاصل از عملیات خاکی یا خاک‌های توده شده و حمل آن با کامیون یا هرنوع وسیله مکانیکی دیگر تا فاصله ۱۰۰ متری مرکز ثقل برداشت و تخلیه آن.	متر مکعب	۲۱,۶۰۰	۰/۰۰	۱/۰۰۰۰	۰
۱۱۰۳۰۷۰۱	بارگیری مواد حاصل از عملیات خاکی یا خاک‌های توده شده و حمل آن با کامیون یا هرنوع وسیله مکانیکی دیگر تا فاصله ۱۰۰ متری مرکز ثقل برداشت و تخلیه آن.	متر مکعب	۲۱,۶۰۰	۱/۳۶	۱/۰۰۰۰	۲۹,۳۷۶
۱۱۰۳۰۷۰۲	حمل مواد حاصل از عملیات خاکی یا خاک‌های توده شده، وقتی که فاصله حمل بیش از ۱۰۰ متر تا ۵۰۰ متر باشد، به ازای هر ۱۰۰ متر مازاد بر۱۰۰ متر اول. کسر ۱۰۰ متر به تناسب محاسبه می‌شود.	متر مکعب	۱,۸۱۰	۱/۳۶	٤/۰۰۰۰	۹,۸٤٦
۱۱۰۳۰۷۰۳	حمل مواد حاصل از عملیات خاکی یا خاک‌های توده شده، وقتی که فاصله حمل بیش از۵۰۰ متر تا ۱۰ کیلومتر باشد، برای هر کیلومتر مازاد بر ۵۰۰ متر اول، برای راه‌های آسفالتی (کسر کیلومتر به نسبت قیمت یک کیلومتر محاسبه می‌شود).	متر مکعب کیلومتر	۵,۲٦۰	۱/۳٦	۹/۵۰۰۰	٦۷,۹۵۹
۱۱۰۳۰۷۰٤	حمل مواد حاصل از عملیات خاکی یا خاک‌های توده شده، وقتی که فاصله حمل بیش از ۱۰ کیلومتر تا ۳۰ کیلومتر باشد، برای هر کیلومتر مازاد بر ۱۰ کیلومتر، برای راه‌های آسفالتی (کسر کیلومتر، به نسبت قیمت یک کیلومتر محاسبه می‌شود).	متر مکعب کیلومتر	۳,۸۰۰	۱/۳٦	۱۵/۰۰۰۰	۷۷,۵۲۰
	جمع بدون ضرایب					۲۲٤,۹۷۱
	جمع ردیف های : ف					۲۲٤,۹۷۱

فهرست بهای پایه رشته ابنیه — فصل ششم . قالب بندی فلزی — **سال ۱۳۹۸**

شماره ردیف	شرح	واحد	بهای واحد	مقدار	ضریب	بهای کل
۱۱۰٦۰۱۰۱	تهیه وسایل و قالب‌بندی با استفاده از قالب فولادی درپی‌ها و شناژهای پی.	مترمربع	۳۳۸,۰۰۰	۰/۳۰	۱/۰۰۰۰	۱۰۱,٤۰۰
۱۱۰٦۰۲۰۱	تهیه وسایل و قالب‌بندی با استفاده از قالب فولادی در دیوارهای بتنی که ارتفاع دیوار حداکثر ۳,۵ متر باشد.	مترمربع	٤۵۳,۰۰۰	۲/۰۰	۱/۰۰۰۰	۹۰٦,۰۰۰
	جمع بدون ضرایب					۱,۰۰۷,٤۰۰
	جمع ردیف های : ف					۱,۰۰۷,٤۰۰

پیمانکار:

قرارداد: کانال ۵۰*۵۰

فهرست بهای پایه رشته ابنیه — فصل هشتم . بتن درجا — **سال ۱۳۹۸**

شماره ردیف	شرح	واحد	بهای واحد	مقدار	ضریب	بهای کل
۱۱۰۸۰۱۰۴	تهیه و اجرای بتن با شن و ماسه شسته طبیعی یا شکسته با مقاومت فشاری مشخصه ۱۶ مگاپاسکال.	متر مکعب	۱,۶۲۵,۰۰۰	۰/۱۷	۱/۰۰۰۰	۲۶۸,۱۲۵
۱۱۰۸۰۱۰۵	تهیه و اجرای بتن با شن و ماسه شسته طبیعی یا شکسته با مقاومت فشاری مشخصه ۲۰ مگاپاسکال.	متر مکعب	۱,۶۸۹,۰۰۰	۰/۲۰	۱/۰۰۰۰	۳۳۷,۸۰۰
۱۱۰۸۰۱۰۶	تهیه و اجرای بتن با شن و ماسه شسته طبیعی یا شکسته با مقاومت فشاری مشخصه ۲۵ مگاپاسکال.	متر مکعب	۱,۷۷۶,۰۰۰	۰/۰۳	۱/۰۰۰۰	۵۷,۷۲۰
۱۱۰۸۰۳۰۸	لیسه‌ای کردن و پرداخت سطوح بتنی در صورت لزوم.	مترمربع	۴۲,۷۰۰	۰/۵۰	۱/۰۰۰۰	۲۱,۳۵۰
	جمع بدون ضرایب					۶۸۴,۹۹۵

جمع ردیف های : ف ۶۸۴,۹۹۵

فهرست بهای پایه رشته ابنیه — فصل شانزدهم . کارهای فولادی سبک — **سال ۱۳۹۸**

شماره ردیف	شرح	واحد	بهای واحد	مقدار	ضریب	بهای کل
۱۱۱۶۰۲۰۱	تهیه، ساخت و نصب دریچه‌ها، درپوش‌ها و کف‌سازیهای فولادی با ورق ساده یا آجدار، همراه با سپری، نبشی، تسمه و سایر پروفیل‌های لازم با جوشکاری و ساییدن.	کیلوگرم	۷۳,۱۰۰	۰/۰۰	۱/۰۰۰۰	۰
	جمع بدون ضرایب					۰

جمع ردیف های : ف ۰

فهرست بهای پایه رشته ابنیه — فصل بیست وششم . زیراساس و اساس — **سال ۱۳۹۸**

شماره ردیف	شرح	واحد	بهای واحد	مقدار	ضریب	بهای کل
۱۱۲۶۰۱۰۱	تهیه مصالح زیراساس ازمصالح رودخانه ای با دانه بندی صفر تا ۵۰ میلی‌متر.	متر مکعب	۲۹۶,۰۰۰	۰/۵۶	۱/۰۰۰۰	۱۶۵,۷۶۰
۱۱۲۶۰۱۰۲	تهیه مصالح زیر اساس از مصالح رودخانه ای با دانه بندی صفر تا ۳۸ میلی‌متر.	متر مکعب	۳۰۲,۰۰۰	۰/۱۲	۱/۰۰۰۰	۳۶,۲۴۰
۱۱۲۶۰۶۰۳	پخش، آب پاشی، تسطیح و کوبیدن قشرهای زیر اساس به ضخامت بیشتر از ۱۵ سانتی‌متر، با حداقل ۱۰۰ درصد تراکم به روش آشو اصلاحی.	متر مکعب	۴۷,۴۰۰	۰/۱۲	۱/۰۰۰۰	۵,۶۸۸
	جمع بدون ضرایب					۲۰۷,۶۸۸

جمع ردیف های : ف ۲۰۷,۶۸۸

فهرست بهای پایه رشته ابنیه — فصل بیست و هشتم . حمل و نقل — **سال ۱۳۹۸**

شماره ردیف	شرح	واحد	بهای واحد	مقدار	ضریب	بهای کل
۱۱۲۸۰۱۰۱	حمل آهن آلات و سیمان پاکتی، نسبت به مازاد بر ۳۰ کیلومتر تا فاصله ۷۵ کیلومتر.	تن کیلومتر	۲,۰۲۰	۰/۱۱	۴۵/۰۰۰۰	۹,۹۹۹

پیمانکار:

قرارداد: کانال ۵۰*۵۰

۱۱۲۸۰۱۰۲	حمل آهن آلات و سیمان پاکتی، نسبت به مازاد بر ۷۵ کیلومتر تا فاصله ۱۵۰ کیلومتر.	تن کیلومتر	۱,۳۶۰	۰/۱۱	۳۵/۰۰۰۰	۵,۲۳۶
۱۱۲۸۰۲۰۱	حمل آجر و مصالح سنگی نسبت به مازاد بر ۳۰ کیلومتر تا فاصله ۷۵ کیلومتر.	تن کیلومتر	۱,۹۷۰	۰/۸۷	۲۲/۰۰۰۰	۳۷,۷۰۶
	جمع بدون ضرایب					۵۲,۹۴۱
جمع ردیف های : ف						۵۲,۹۴۱

پیمانکار:

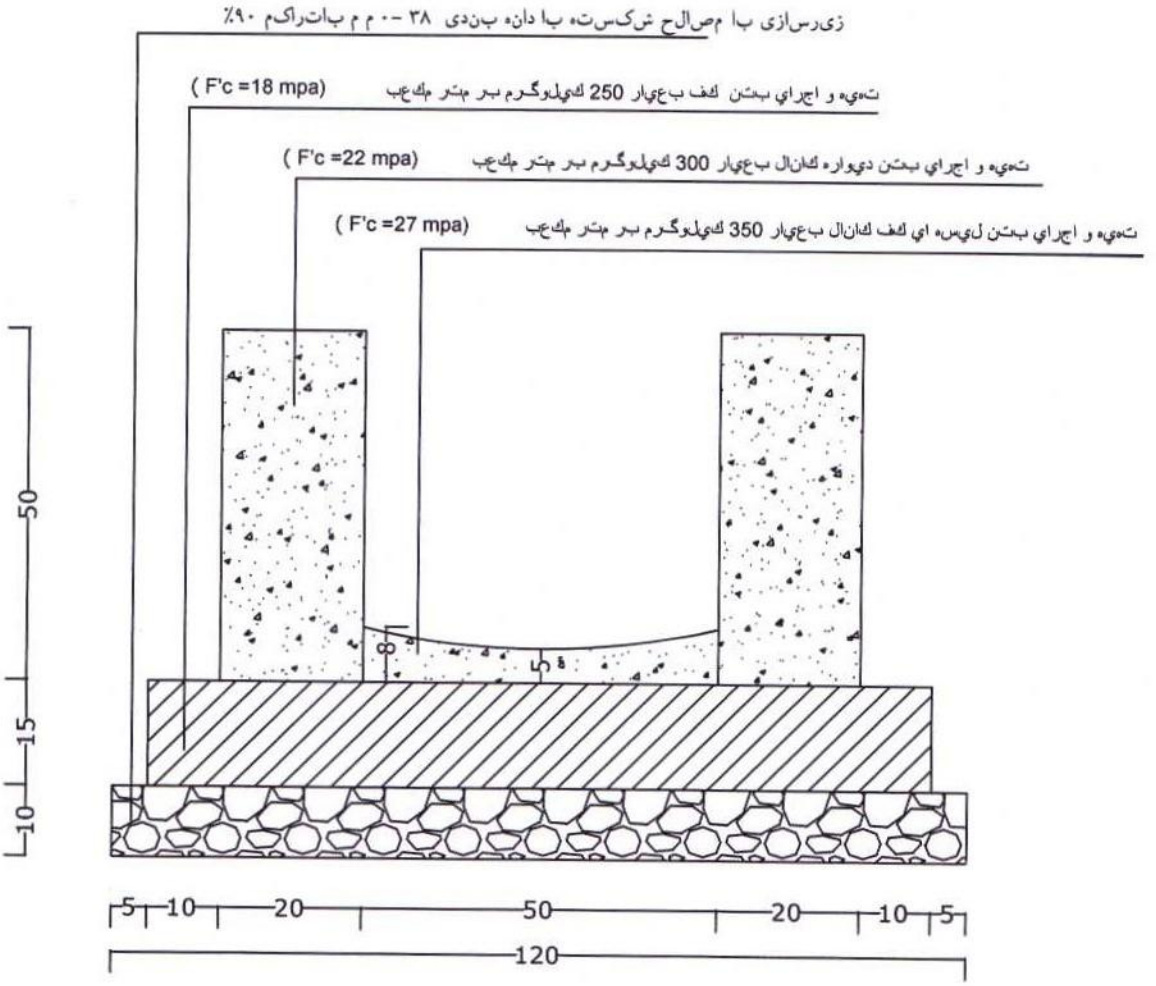

م‌ع‌اون‌ت ع‌م‌ران‌ی ش‌ه‌رداری گ‌رگ‌ان
ع‌ن‌وان ط‌رح : ک‌ان‌ال ۵۰ * ۵۰
ط‌رح ، ت‌ه‌ی‌ه و ت‌رس‌ی‌م : دف‌ت‌ر ف‌ن‌ی ش‌ه‌رداری گ‌رگ‌ان
م‌ق‌ي‌اس 1 : 10

طرح: پل فلزی دهنه ۴۰-۵۰

خلاصه مالی کل

عنوان رشته	سال	جمع			درصد غیرپایه
		پایه	غیر پایه	پایه و غیر پایه	به کل
ابنیه	۱۳۹۸	۲,۴۷۶,۵۵۰	۰	۲,۴۷۶,۵۵۰	۰/۰۰
جمع کل رشته ها		۲,۴۷۶,۵۵۰	۰	۲,۴۷۶,۵۵۰	۰/۰۰
بالاسری		۱/۴۱۰۰۰			
منطقه		۱/۰۴۰۰۰			
جمع	سه میلیون و ششصد و سی و یک هزار و ششصد و سیزده			۳,۶۳۱,۶۱۳	
تجهیز و برچیدن کارگاه				۱۴۵,۲۶۵	
مبلغ برآورد هزینه اجرای کار	سه میلیون و هفتصد و هفتاد و شش هزار و هشتصد و هفتاد و هشت			۳,۷۷۶,۸۷۸	

خلاصه مالی فهرست بهای رشته: ابنیه

عنوان فصل	جمع			درصد غیرپایه به کل
	پایه	غیر پایه	پایه و غیر پایه	
فصل نهم . کارهای فولادی سنگین	۲,٤٥٧,٦۰۰	۰	۲,٤٥٧,٦۰۰	۰/۰۰
فصل بیست و هشتم . حمل و نقل	۱۸,۹۵۰	۰	۱۸,۹۵۰	۰/۰۰
جمع فصول	۲,٤۷٦,٥٥۰	۰	۲,٤۷٦,٥٥۰	۰/۰۰
جمع ردیف های : ف			۲,٤۷٦,٥٥۰	

قرارداد: پل فلزی دهنه ۴۰-۵۰

فهرست بهای پایه رشته ابنیه — فصل نهم . کارهای فولادی سنگین — **سال ۱۳۹۸**

شماره ردیف	شرح	واحد	بهای واحد	مقدار	ضریب	بهای کل
۱۱۰۹۰۲۰۸	تهیه، ساخت و نصب انواع پلهای فلزی روی آبروها و کانالها از ناودانی، تیرآهن، ورق و سایر پروفیلهای لازم با جوشکاری و ساییدن.	کیلوگرم	۵۱,۲۰۰	۴۸/۰۰	۱/۰۰۰۰	۲,۴۵۷,۶۰۰
	جمع بدون ضرایب					۲,۴۵۷,۶۰۰
	جمع ردیف های : ف					۲,۴۵۷,۶۰۰

فهرست بهای پایه رشته ابنیه — فصل بیست و هشتم . حمل و نقل — **سال ۱۳۹۸**

شماره ردیف	شرح	واحد	بهای واحد	مقدار	ضریب	بهای کل
۱۱۲۸۰۱۰۱	حمل آهن آلات و سیمان پاکتی، نسبت به مازاد بر ۳۰ کیلومتر تا فاصله ۷۵ کیلومتر.	تن کیلومتر	۲,۰۲۰	۰/۰۵	۴۵/۰۰۰۰	۴,۵۴۵
۱۱۲۸۰۱۰۲	حمل آهن آلات و سیمان پاکتی، نسبت به مازاد بر ۷۵ کیلومتر تا فاصله ۱۵۰ کیلومتر.	تن کیلومتر	۱,۳۶۰	۰/۰۵	۷۵/۰۰۰۰	۵,۱۰۰
۱۱۲۸۰۱۰۳	حمل آهن آلات و سیمان پاکتی، نسبت به مازاد بر ۱۵۰ کیلومتر تا فاصله ۳۰۰ کیلومتر.	تن کیلومتر	۸۶۰	۰/۰۵	۵۰/۰۰۰۰	۶,۴۵۰
۱۱۲۸۰۱۰۴	حمل آهن آلات و سیمان پاکتی، نسبت به مازاد بر ۳۰۰ کیلومتر تا فاصله ۴۵۰ کیلومتر.	تن کیلومتر	۷۰۵	۰/۰۵	۸۱/۰۰۰۰	۲,۸۵۵
	جمع بدون ضرایب					۱۸,۹۵۰
	جمع ردیف های : ف					۱۸,۹۵۰

پیمانکار:

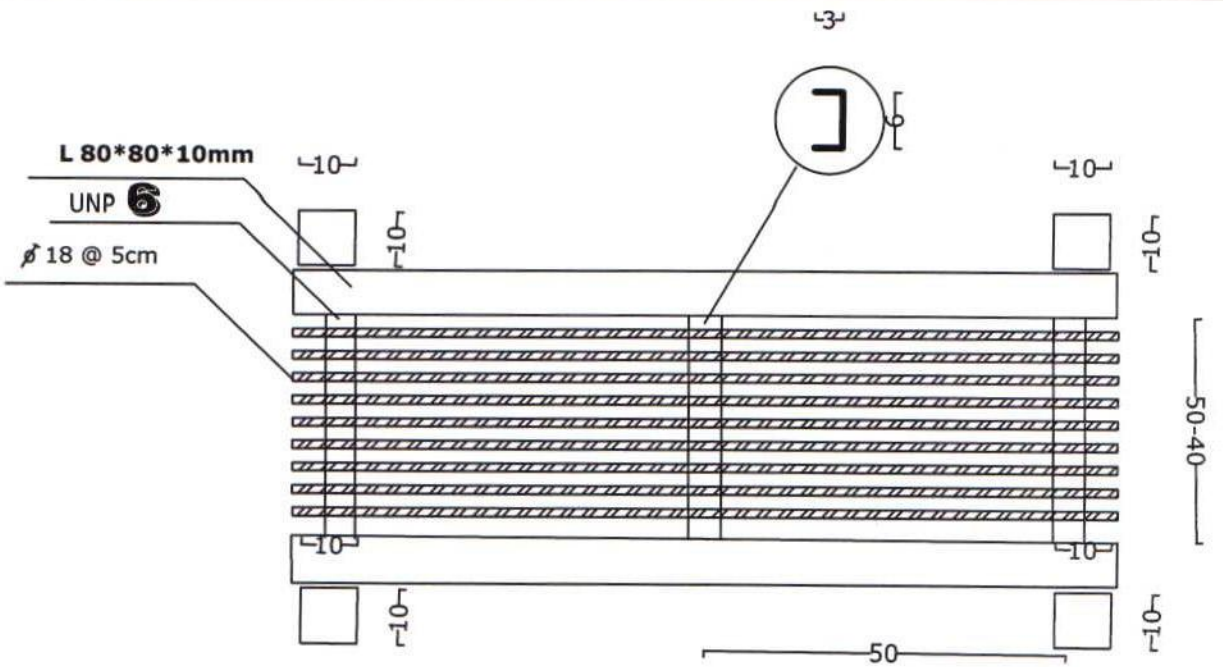

ضخامت ناودانی 6 میلیمتر میباشد.

ابعاد دهانه پل برحسب نیاز وضرورت برابر دستور ناظر متغیر می باشد.

با شاخک میلگرد 14 برحسب ضرورت وطبق نظر ناظر اجرا خواهد شد. پلیت 10*10 به ضخامت 8م م

معاونت عمرانی شهرداری منطقه ۲ گرگان
عنوان طرح :ساخت پل فلزی
طرح ، تهیه و ترسیم : دفتر فنی شهرداری منطقه ۲ گرگان
مقیاس

طرح: پازل ۹۸

خلاصه مالی کل

عنوان رشته	سال	جمع			درصد غیرپایه
		پایه	غیر پایه	پایه و غیر پایه	به کل
ابنیه	۱۳۹۸	۱۵۱,٦٤٤	٤۰,۷۵۰	۱۹۲,۳۹٤	۲۱/۱۸
جمع کل رشته ها		۱۵۱,٦٤٤	٤۰,۷۵۰	۱۹۲,۳۹٤	۲۱/۱۸
بالاسری		۱/٤۱۰۰۰			
منطقه		۱/۰٤۰۰۰			
جمع		دویست و هشتاد و دو هزار و یکصد و بیست و هفت			۲۸۲,۱۲۷
تجهیز و برچیدن کارگاه					۱۱,۲۸۵
مبلغ برآورد هزینه اجرای کار		دویست و نود و سه هزار و چهارصد و دوازده			۲۹۳,٤۱۲

خلاصه مالی فهرست بهای رشته: ابنیه

عنوان فصل	جمع			درصد غیرپایه به کل
	پایه	غیر پایه	پایه و غیر پایه	
فصل دوم . عملیات خاکی با دست	٤٦,٨٠٠	٠	٤٦,٨٠٠	٠/٠٠
فصل سوم . عملیات خاکی با ماشین	٣١,٣٩٢	٠	٣١,٣٩٢	٠/٠٠
فصل چهارم . عملیات بنایی با سنگ	٣١,٤٠٠	٠	٣١,٤٠٠	٠/٠٠
فصل یازدهم . آجرکاری و شفته ریزی	٠	٧٥٠	٧٥٠	١٠٠/٠٠
فصل بیست ویکم . فرش موزاییک	٠	٤٠,٠٠٠	٤٠,٠٠٠	١٠٠/٠٠
فصل بیست وششم . زیراساس و اساس	٣٧,٣٥٠	٠	٣٧,٣٥٠	٠/٠٠
فصل بیست و هشتم . حمل و نقل	٤,٧٠٢	٠	٤,٧٠٢	٠/٠٠
جمع فصول	١٥١,٦٤٤	٤٠,٧٥٠	١٩٢,٣٩٤	٢١/١٨

جمع ردیف های : *	٤٠,٧٥٠
جمع ردیف های : ف	١٥١,٦٤٤

قرارداد: پازل ۹۸

فهرست بهای پایه رشته ابنیه — فصل دوم . عملیات خاکی با دست — **سال ۱۳۹۸**

شماره ردیف	شرح	واحد	بهای واحد	مقدار	ضریب	بهای کل
۱۱۰۲۰۱۰۳	خاک‌برداری، پی‌کنی، گودبرداری و کانال‌کنی در زمین‌های سخت، تا عمق ۲ متر و ریختن خاک‌های کنده شده به کنارمحل‌های مربوط.	متر مکعب	۱۹۹,۵۰۰	۰/۱۰	۱/۰۰۰۰	۱۹,۹۵۰
۱۱۰۲۰۴۰۱	بارگیری مواد حاصله از هر نوع عملیات خاکی، غیرلجنی، و حمل با هر نوع وسیله دستی تا ۵۰ متر و تخلیه آن در مواردی که استفاده از ماشین برای حمل ممکن نباشد.	متر مکعب	۱۹۲,۰۰۰	۰/۱۰	۱/۰۰۰۰	۱۹,۲۰۰
۱۱۰۲۰۵۰۴	ریختن خاک‌ها یا مصالح سنگی موجود در کنار پی‌ها، گودها و کانال‌ها، به‌درون پی‌ها، گودها و کانال‌ها در قشرهای حداکثر ۱۵ سانتی‌متر در هر عمق و پخش و تسطیح لازم.	متر مکعب	۵۱,۰۰۰	۰/۱۵	۱/۰۰۰۰	۷,۶۵۰
	جمع بدون ضرایب					۴۶,۸۰۰

جمع ردیف های : ف ۴۶,۸۰۰

فهرست بهای پایه رشته ابنیه — فصل سوم . عملیات خاکی با ماشین — **سال ۱۳۹۸**

شماره ردیف	شرح	واحد	بهای واحد	مقدار	ضریب	بهای کل
۱۱۰۳۰۵۰۲	پی‌کنی، کانال‌کنی با وسیله مکانیکی در زمین‌های سخت، تاعمق ۲ متر و ریختن خاک کنده شده در کنارمحل‌های مربوط.	متر مکعب	۴۲,۳۰۰	۰/۱۰	۱/۰۰۰۰	۴,۲۳۰
۱۱۰۳۰۷۰۱	بارگیری مواد حاصل از عملیات خاکی یا خاک‌های توده شده و حمل آن با کامیون یا هرنوع وسیله مکانیکی دیگر تا فاصله ۱۰۰ متری مرکز ثقل برداشت و تخلیه آن.	متر مکعب	۲۱,۶۰۰	۰/۲۰	۱/۰۰۰۰	۴,۳۲۰
۱۱۰۳۰۷۰۲	حمل مواد حاصل از عملیات خاکی یا خاک‌های توده شده، وقتی که فاصله حمل بیش از ۱۰۰ متر تا ۵۰۰ متر باشد، به ازای هر ۱۰۰ متر مازاد بر۱۰۰ متر اول. کسر ۱۰۰ متر به تناسب محاسبه می‌شود.	متر مکعب	۱,۸۱۰	۰/۲۰	۴/۰۰۰۰	۱,۴۴۸
۱۱۰۳۰۷۰۳	حمل مواد حاصل از عملیات خاکی یا خاک‌های توده شده، وقتی که فاصله حمل بیش از۵۰۰ متر تا ۱۰ کیلومتر باشد، برای هر کیلومتر مازاد بر ۵۰۰ متر اول، برای راه‌های آسفالتی (کسر کیلومتر به نسبت قیمت یک کیلومتر محاسبه می‌شود).	متر مکعب کیلومتر	۵,۲۶۰	۰/۲۰	۹/۵۰۰۰	۹,۹۹۴
۱۱۰۳۰۷۰۴	حمل مواد حاصل از عملیات خاکی یا خاک‌های توده شده، وقتی که فاصله حمل بیش از ۱۰ کیلومتر تا ۳۰ کیلومتر باشد، برای هر کیلومتر مازاد بر ۱۰ کیلومتر، برای	متر مکعب کیلومتر	۳,۸۰۰	۰/۲۰	۱۵/۰۰۰۰	۱۱,۴۰۰

پیمانکار:

	راه‌های آسفالتی (کسر کیلومتر، به نسبت قیمت یک کیلومتر محاسبه می‌شود).					
					جمع بدون ضرایب	۳۱,۳۹۲
					جمع ردیف های : ف	۳۱,۳۹۲

فهرست بهای پایه رشته ابنیه — فصل چهارم . عملیات بنایی با سنگ — **سال ۱۳۹۸**

شماره ردیف	شرح	واحد	بهای واحد	مقدار	ضریب	بهای کل
۱۱۰۴۰۵۰۲	تهیه، حمل و ریختن ماسه شسته رودخانه در داخل کانال‌ها، اطراف پی‌ها و لوله‌ها، کف ساختمان‌ها، روی بام‌ها، معابر، محوطه‌ها و یا هر محل دیگری که لازم باشد، به انضمام پخش و تسطیح آن‌ها در ضخامت‌های لازم.	متر مکعب	۶۲۸,۰۰۰	۰/۰۵	۱/۰۰۰۰	۳۱,۴۰۰
					جمع بدون ضرایب	۳۱,۴۰۰
					جمع ردیف های : ف	۳۱,۴۰۰

فهرست بهای پایه رشته ابنیه — فصل یازدهم . آجرکاری و شفته ریزی — **سال ۱۳۹۸**

شماره ردیف	شرح	واحد	بهای واحد	مقدار	ضریب	بهای کل
۱۱۱۰۰۳ *	اجرای پازل با ملات ماسه وسیمان ۱:۶ احتساب ۵*۵ دلیل اجراشده	مترمربع	۷۵,۰۰۰	۰/۰۱	۱/۰۰۰۰	۷۵۰
					جمع بدون ضرایب	۷۵۰
					جمع ردیف های : *	۷۵۰

فهرست بهای پایه رشته ابنیه — فصل بیست ویکم . فرش موزاییک — **سال ۱۳۹۸**

شماره ردیف	شرح	واحد	بهای واحد	مقدار	ضریب	بهای کل
۲۱۱۱۰ *	دستمزد اجرای پازل فرش	مترمربع	۴۰,۰۰۰	۱/۰۰	۱/۰۰۰۰	۴۰,۰۰۰
					جمع بدون ضرایب	۴۰,۰۰۰
					جمع ردیف های : *	۴۰,۰۰۰

فهرست بهای پایه رشته ابنیه — فصل بیست وششم . زیراساس و اساس — **سال ۱۳۹۸**

شماره ردیف	شرح	واحد	بهای واحد	مقدار	ضریب	بهای کل
۱۱۲۶۰۱۰۲	تهیه مصالح زیر اساس از مصالح رودخانه ای با دانه بندی صفر تا ۳۸ میلی‌متر.	متر مکعب	۳۰۲,۰۰۰	۰/۱۰	۱/۰۰۰۰	۳۰,۲۰۰
۱۱۲۶۰۶۰۴	پخش، آب پاشی، تسطیح و کوبیدن قشرهای اساس به ضخامت تا ۱۰ سانتی‌متر، با حداقل ۱۰۰ درصد تراکم به روش آشو اصلاحی.	متر مکعب	۷۱,۵۰۰	۰/۱۰	۱/۰۰۰۰	۷,۱۵۰
					جمع بدون ضرایب	۳۷,۳۵۰
					جمع ردیف های : ف	۳۷,۳۵۰

پیمانکار:

قرارداد: پازل ۹۸

فهرست بهای پایه رشته ابنیه — فصل بیست و هشتم . حمل و نقل — **سال ۱۳۹۸**

شماره ردیف	شرح	واحد	بهای واحد	مقدار	ضریب	بهای کل
۱۱۲۸۰۱۰۱	حمل آهن آلات و سیمان پاکتی، نسبت به مازاد بر ۳۰ کیلومتر تا فاصله ۷۵ کیلومتر.	تن کیلومتر	۲,۰۲۰	۰/۰۱	۴۵/۰۰۰۰	۹۰۹
۱۱۲۸۰۱۰۲	حمل آهن آلات و سیمان پاکتی، نسبت به مازاد بر ۷۵ کیلومتر تا فاصله ۱۵۰ کیلومتر.	تن کیلومتر	۱,۳۶۰	۰/۰۱	۳۵/۰۰۰۰	۴۷۶
۱۱۲۸۰۲۰۱	حمل آجر و مصالح سنگی نسبت به مازاد بر ۳۰ کیلومتر تا فاصله ۷۵ کیلومتر.	تن کیلومتر	۱,۹۷۰	۰/۰۲	۲۲/۰۰۰۰	۹۵۳
۱۱۲۸۰۲۰۱	حمل آجر و مصالح سنگی نسبت به مازاد بر ۳۰ کیلومتر تا فاصله ۷۵ کیلومتر.	تن کیلومتر	۱,۹۷۰	۰/۱۰	۱۲/۰۰۰۰	۲,۳۶۴
	جمع بدون ضرایب					۴,۷۰۲

جمع ردیف های : ف ۴,۷۰۲

پیمانکار:

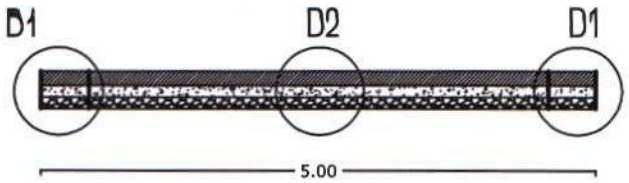

مقطع عرضي پياده رو

اجرای مقطع D1 در حاشیه دو طرف پیاده رو و بصورت عرضی ۵ متر الزامی است .

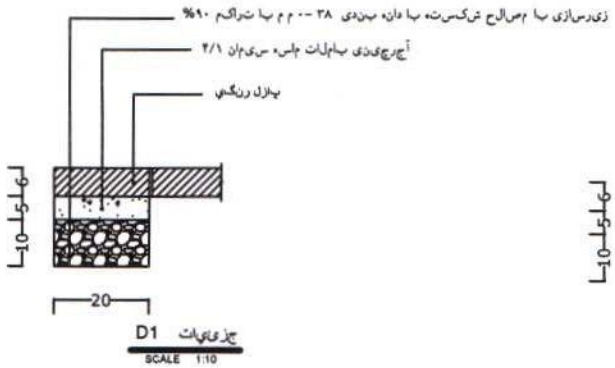

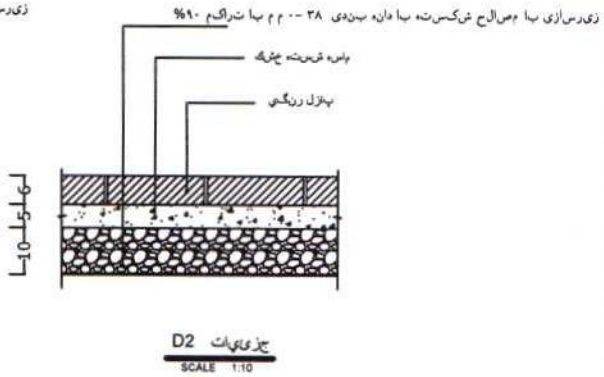

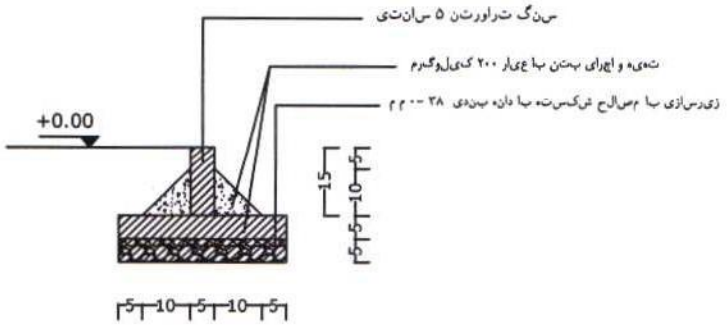

جزئیات سنگ کاری دور درختان

معاونت عمرانی شهرداری گرگان	
عنوان طرح : پیاده رو با پازل رنگی	
طرح ، تهیه و ترسیم : دفتر فنی شهرداری گرگان	
مقیاس	1 : 15

طرح: تکجدول ۳۰*۵۰۰

خلاصه مالی کل

عنوان رشته	سال	جمع			درصد غیرپایه
		پایه	غیر پایه	پایه و غیر پایه	به کل
ابنیه	۱۳۹۸	۳۷۲,۵۶۵	۳۵,۰۰۰	۴۰۷,۵۶۵	۸/۵۹
جمع کل رشته ها		۳۷۲,۵۶۵	۳۵,۰۰۰	۴۰۷,۵۶۵	۸/۵۹
بالاسری			۱/۴۱۰۰۰		
منطقه			۱/۰۴۰۰۰		
جمع	پانصد و نود و هفت هزار و ششصد و پنجاه و سه			۵۹۷,۶۵۳	
تجهیز و برچیدن کارگاه				۲۳,۹۰۶	
مبلغ برآورد هزینه اجرای کار	ششصد و بیست و یک هزار و پانصد و پنجاه و نه			۶۲۱,۵۵۹	

خلاصه مالی فهرست بهای رشته: ابنیه

عنوان فصل	جمع			درصد غیرپایه به کل
	پایه	غیر پایه	پایه و غیر پایه	
فصل اول . عملیات تخریب	۰	۰	۰	۰/۰۰
فصل دوم . عملیات خاکی با دست	۳۱,۹۵۸	۰	۳۱,۹۵۸	۰/۰۰
فصل سوم . عملیات خاکی با ماشین	۳۹,۸۲۸	۰	۳۹,۸۲۸	۰/۰۰
فصل ششم . قالب بندی فلزی	۹۹,۲۲۵	۰	۹۹,۲۲۵	۰/۰۰
فصل هشتم . بتن درجا	۱۶۶,۷۲۵	۰	۱۶۶,۷۲۵	۰/۰۰
فصل هجدهم . اندودکاری و بندکشی	۰	۳۵,۰۰۰	۳۵,۰۰۰	۱۰۰/۰۰
فصل بیست وششم . زیراساس و اساس	۲۱,۱۴۰	۰	۲۱,۱۴۰	۰/۰۰
فصل بیست و هشتم . حمل و نقل	۱۳,۶۹۰	۰	۱۳,۶۹۰	۰/۰۰
جمع فصول	۳۷۲,۵۶۶	۳۵,۰۰۰	۴۰۷,۵۶۶	۸/۵۹

جمع ردیف های : ❋	۳۵,۰۰۰
جمع ردیف های : ف	۳۷۲,۵۶۵

قرارداد: تکجدول ۳۰*۵۰

فهرست بهای پایه رشته ابنیه — فصل اول . عملیات تخریب — **سال ۱۳۹۸**

شماره ردیف	شرح	واحد	بهای واحد	مقدار	ضریب	بهای کل
۱۱۰۱۰۴۰۵	تخریب انواع بتن غیرمسلح، با هر عیار سیمان.	متر مکعب	۱,۸۲۵,۰۰۰	۰/۰۰	۱/۰۰۰۰	۰
۱۱۰۱۰۵۱۵	برچیدن (تخریب) جدول‌های بتنی پیش ساخته.	مترطول	۷۳,۹۰۰	۰/۰۰	۱/۰۰۰۰	۰
۱۱۰۱۰۹۰۷	برش آسفالت با کاتر به عمق تا ۷ سانتی‌متر (اندازه گیری برحسب طول هر خط برش).	مترطول	۱۵,۶۰۰	۰/۰۰	۱/۰۰۰۰	۰
۱۱۰۱۰۹۰۸	اضافه‌بها نسبت به ردیف ۰۱۰۹۰۷، به ازای هر سانتی‌متر اضافه عمق مازاد بر ۷ سانتی‌متر، اندازه‌گیری برحسب طول هر خط برش (کسر سانتی‌متر به تناسب محاسبه می‌شود).	مترطول	۱,۹۳۰	۰/۰۰	۸/۰۰۰۰	۰
۱۱۰۱۰۹۱۳	تخریب آسفالت بین دو خط برش (با فاصله حداکثر ۱,۵ متر) با وسایل مکانیکی مانند کمپرسور یا بیل مکانیکی، به ضخامت تا ۷ سانتی‌متر و برداشتن آن.	مترمربع	۶,۳۰۰	۰/۰۰	۱/۰۰۰۰	۰
۱۱۰۱۰۹۱۴	اضافه‌بها به ردیف ۰۱۰۹۱۳ به ازای هر سانتی‌متر اضافه ضخامت مازاد بر ۷ سانتی‌متر (کسر سانتی‌متر به تناسب محاسبه می‌شود).	مترمربع	۲,۴۱۰	۰/۰۰	۸/۰۰۰۰	۰
	جمع بدون ضرایب					۰
	جمع ردیف های : ف					۰

فهرست بهای پایه رشته ابنیه — فصل دوم . عملیات خاکی با دست — **سال ۱۳۹۸**

شماره ردیف	شرح	واحد	بهای واحد	مقدار	ضریب	بهای کل
۱۱۰۲۰۱۰۳	خاک‌برداری، پی‌کنی، گودبرداری و کانال‌کنی در زمین‌های سخت، تا عمق ۲ متر و ریختن خاک‌های کنده شده به کنارمحل‌های مربوط.	متر مکعب	۱۹۹,۵۰۰	۰/۰۷	۱/۰۰۰۰	۱۴,۵۶۴
۱۱۰۲۰۴۰۱	بارگیری مواد حاصله از هر نوع عملیات خاکی، غیرلجنی، و حمل با هر نوع وسیله دستی تا ۵۰ متر و تخلیه آن در مواردی که استفاده از ماشین برای حمل ممکن نباشد.	متر مکعب	۱۹۲,۰۰۰	۰/۰۷	۱/۰۰۰۰	۱۳,۸۲۴
۱۱۰۲۰۵۰۴	ریختن خاک‌ها یا مصالح سنگی موجود در کنار پی‌ها، گودها و کانال‌ها، به‌درون پی‌ها، گودها و کانال‌ها در قشرهای حداکثر ۱۵ سانتی‌متر در هر عمق و پخش و تسطیح لازم.	متر مکعب	۵۱,۰۰۰	۰/۰۷	۱/۰۰۰۰	۳,۵۷۰
	جمع بدون ضرایب					۳۱,۹۵۸
	جمع ردیف های : ف					۳۱,۹۵۸

فهرست بهای پایه رشته ابنیه — فصل سوم . عملیات خاکی با ماشین — **سال ۱۳۹۸**

شماره ردیف	شرح	واحد	بهای واحد	مقدار	ضریب	بهای کل

پیمانکار:

قرارداد: تکجدول ۳۰٪۵۰۰

۱۱۰۳۰۵۰۲	پرکنی، کانال‌کنی با وسیله مکانیکی در زمین‌های سخت، تاعمق ۲ متر و ریختن خاک کنده شده در کنارمحل‌های مربوط.	متر مکعب	۴۲,۳۰۰	۰/۱۷	۱/۰۰۰۰	۷,۲۳۳
۱۱۰۳۰۷۰۱	بارگیری مواد حاصل از عملیات خاکی یا خاک‌های توده شده و حمل آن با کامیون یا هرنوع وسیله مکانیکی دیگر تا فاصله ۱۰۰ متری مرکز ثقل برداشت و تخلیه آن.	متر مکعب	۲۱,۶۰۰	۰/۲۴	۱/۰۰۰۰	۵,۱۸۴
۱۱۰۳۰۷۰۲	حمل مواد حاصل از عملیات خاکی یا خاک‌های توده شده، وقتی که فاصله حمل بیش از ۱۰۰ متر تا ۵۰۰ متر باشد، به ازای هر ۱۰۰ متر مازاد بر۱۰۰ متر اول. کسر ۱۰۰ متر به تناسب محاسبه می‌شود.	متر مکعب	۱,۸۱۰	۰/۲۴	۴/۰۰۰۰	۱,۷۳۸
۱۱۰۳۰۷۰۳	حمل مواد حاصل از عملیات خاکی یا خاک‌های توده شده، وقتی که فاصله حمل بیش از۵۰۰ متر تا ۱۰ کیلومتر باشد، برای هر کیلومتر مازاد بر ۵۰۰ متر اول، برای راه‌های آسفالتی (کسر کیلومتر به نسبت قیمت یک کیلومتر محاسبه می‌شود).	متر مکعب کیلومتر	۵,۲۶۰	۰/۲۴	۹/۵۰۰۰	۱۱,۹۹۳
۱۱۰۳۰۷۰۴	حمل مواد حاصل از عملیات خاکی یا خاک‌های توده شده، وقتی که فاصله حمل بیش از ۱۰ کیلومتر تا ۳۰ کیلومتر باشد، برای هر کیلومتر مازاد بر ۱۰ کیلومتر، برای راه‌های آسفالتی (کسر کیلومتر، به نسبت قیمت یک کیلومتر محاسبه می‌شود).	متر مکعب کیلومتر	۳,۸۰۰	۰/۲۴	۱۵/۰۰۰۰	۱۳,۶۸۰
		جمع بدون ضرایب				۳۹,۸۲۸
		جمع ردیف های : ف				۳۹,۸۲۸

فهرست بهای پایه رشته ابنیه فصل ششم . قالب بندی فلزی **سال ۱۳۹۸**

شماره ردیف	شرح	واحد	بهای واحد	مقدار	ضریب	بهای کل
۱۱۰۶۰۱۰۲	تهیه وسایل و قالب‌بندی با استفاده از قالب فولادی، برای بتن‌ریزی پشت جدول، کف‌سازی و بتن مگر به هر ارتفاع.	مترمربع	۲۲۰,۵۰۰	۰/۴۵	۱/۰۰۰۰	۹۹,۲۲۵
۱۱۰۶۰۱۰۲	تهیه وسایل و قالب‌بندی با استفاده از قالب فولادی، برای بتن‌ریزی پشت جدول، کف‌سازی و بتن مگر به هر ارتفاع.	مترمربع	۲۲۰,۵۰۰	۰/۰۰	۱/۰۰۰۰	۰
		جمع بدون ضرایب				۹۹,۲۲۵
		جمع ردیف های : ف				۹۹,۲۲۵

فهرست بهای پایه رشته ابنیه فصل هشتم . بتن درجا **سال ۱۳۹۸**

شماره ردیف	شرح	واحد	بهای واحد	مقدار	ضریب	بهای کل
۱۱۰۸۰۱۰۴	تهیه و اجرای بتن با شن و ماسه شسته طبیعی یا شکسته با	متر مکعب	۱,۶۲۵,۰۰۰	۰/۱۰	۱/۰۰۰۰	۱۵۷,۶۲۵

پیمانکار:

قرارداد: تکجدول ۳۰*۵۰۰

۱۱۰۸۰۳۰٤	مقاومت فشاری مشخصه ۱٦ مگاپاسکال. اضافه‌بها به ردیف‌های بتن‌ریزی، هرگاه ضخامت بتن برابر ۱۵ سانتی‌متر یا کمتر باشد.	متر مکعب	۹۱,۰۰۰	۰/۱۰	۱/۰۰۰۰	۹,۱۰۰
	جمع بدون ضرایب					۱٦٦,۷۲۵
جمع ردیف های : ف						۱٦٦,۷۲۵

فهرست بهای پایه رشته ابنیه فصل هجدهم . اندودکاری و بندکشی **سال ۱۳۹۸**

شماره ردیف	شرح	واحد	بهای واحد	مقدار	ضریب	بهای کل
۱۱۱۸۰۰۲۰ *	نصب تکجدول بتنی ۳۰	ml	۳۵,۰۰۰	۱/۰۰	۱/۰۰۰۰	۳۵,۰۰۰
	جمع بدون ضرایب					۳۵,۰۰۰
جمع ردیف های : *						۳۵,۰۰۰

فهرست بهای پایه رشته ابنیه فصل بیست وششم . زیراساس و اساس **سال ۱۳۹۸**

شماره ردیف	شرح	واحد	بهای واحد	مقدار	ضریب	بهای کل
۱۱۲٦۰۱۰۲	تهیه مصالح زیر اساس از مصالح رودخانه ای با دانه بندی صفر تا ۳۸ میلی‌متر.	متر مکعب	۳۰۲,۰۰۰	۰/۰۷	۱/۰۰۰۰	۲۱,۱٤۰
	جمع بدون ضرایب					۲۱,۱٤۰
جمع ردیف های : ف						۲۱,۱٤۰

فهرست بهای پایه رشته ابنیه فصل بیست و هشتم . حمل و نقل **سال ۱۳۹۸**

شماره ردیف	شرح	واحد	بهای واحد	مقدار	ضریب	بهای کل
۱۱۲۸۰۱۰۱	حمل آهن آلات و سیمان پاکتی، نسبت به مازاد بر۳۰ کیلومتر تا فاصله ۷۵ کیلومتر.	تن کیلومتر	۲,۰۲۰	۰/۰۳	٤۵/۰۰۰۰	۲,۷۲۷
۱۱۲۸۰۱۰۲	حمل آهن آلات و سیمان پاکتی، نسبت به مازاد بر ۷۵ کیلومتر تا فاصله ۱۵۰ کیلومتر.	تن کیلومتر	۱,۳٦۰	۰/۰۳	۳۵/۰۰۰۰	۱,٤۲۸
۱۱۲۸۰۱۰۳	حمل آهن آلات و سیمان پاکتی، نسبت به مازاد بر۱۵۰ کیلومتر تا فاصله ۳۰۰ کیلومتر.	تن کیلومتر	۸٦۰	۰/۰۳	۰/۰۰۰۰	۰
۱۱۲۸۰۲۰۱	حمل آجر و مصالح سنگی نسبت به مازاد بر ۳۰ کیلومتر تا فاصله ۷۵ کیلومتر.	تن کیلومتر	۱,۹۷۰	۰/۲۲	۲۲/۰۰۰۰	۹,۵۳۵
	جمع بدون ضرایب					۱۳,٦۹۰
جمع ردیف های : ف						۱۳,٦۹۰

پیمانکار:

طرح: اجرای کفساری جهت اقامه نماز و بهسازی دیوار موجود ضلع جنوب واقع درآرامستان

خلاصه مالی کل

عنوان رشته	سال	جمع			درصد غیرپایه
		پایه	غیر پایه	پایه و غیر پایه	به کل
ابنیه	۱۳۹۸	۵۰۶,۵۹۲,۸۹۵	۰	۵۰۶,۵۹۲,۸۹۵	۰/۰۰
جمع کل رشته ها		۵۰۶,۵۹۲,۸۹۵	۰	۵۰۶,۵۹۲,۸۹۵	۰/۰۰
بالاسری		۱/٤۱۰۰۰			
منطقه		۱/۰٤۰۰۰			
جمع	هفتصد و چهل و دو میلیون و هشتصد و شصت و هفت هزار و هشتصد و بیست و			۷٤۲,۸٦۷,۸۲۱	
تجهیز و برچیدن کارگاه				۲۹,۷۱٤,۷۱۳	
مبلغ برآورد هزینه اجرای کار	هفتصد و هفتاد و دو میلیون و پانصد و هشتاد و دو هزار و پانصد و سی و چهار			۷۷۲,۵۸۲,۵۳٤	

خلاصه مالی فهرست بهای رشته: ابنیه

عنوان فصل	جمع			درصد غیرپایه به کل
	پایه	غیر پایه	پایه و غیر پایه	
فصل اول . عملیات تخریب	۰	۰	۰	۰/۰۰
فصل سوم . عملیات خاکی با ماشین	۰	۰	۰	۰/۰۰
فصل پنجم . قالب بندی چوبی	۰	۰	۰	۰/۰۰
فصل هشتم . بتن درجا	۵۹,۱۱۵,۰۰۰	۰	۵۹,۱۱۵,۰۰۰	۰/۰۰
فصل هجدهم . اندودکاری و بندکشی	۹۰,۰۴۰,۰۰۰	۰	۹۰,۰۴۰,۰۰۰	۰/۰۰
فصل بیست ودوم . کارهای سنگی با سنگ پلاک	۲۶۸,۱۰۰,۰۰۰	۰	۲۶۸,۱۰۰,۰۰۰	۰/۰۰
فصل بیست وششم . زیراساس و اساس	۸۳,۳۸۶,۲۵۰	۰	۸۳,۳۸۶,۲۵۰	۰/۰۰
فصل بیست و هشتم . حمل و نقل	۵,۹۵۱,۶۴۵	۰	۵,۹۵۱,۶۴۵	۰/۰۰
جمع فصول	۵۰۶,۵۹۲,۸۹۵	۰	۵۰۶,۵۹۲,۸۹۵	۰/۰۰
جمع ردیف های : ف			۵۰۶,۵۹۲,۸۹۵	

قرارداد: اجرای کفساری جهت اقامه نماز و بهسازی دیوار موجود ضلع جنوب

فهرست بهای پایه رشته ابنیه فصل اول . عملیات تخریب **سال ۱۳۹۸**

شماره ردیف	شرح	واحد	بهای واحد	مقدار	ضریب	بهای کل
۱۱۰۱۰۵۰۹	تراشیدن اندودهای ماسه سیمان، یا باتارد، یا ماسه آهک، به هر ضخامت.	مترمربع	۱۴۱,۵۰۰	۰/۰۰	۱/۰۰۰۰	۰
	جمع بدون ضرایب					۰
جمع ردیف های : ف						۰

فهرست بهای پایه رشته ابنیه فصل سوم . عملیات خاکی با ماشین **سال ۱۳۹۸**

شماره ردیف	شرح	واحد	بهای واحد	مقدار	ضریب	بهای کل
۱۱۰۳۰۷۰۱	بارگیری مواد حاصل از عملیات خاکی یا خاک‌های توده شده و حمل آن با کامیون یا هرنوع وسیله مکانیکی دیگر تا فاصله ۱۰۰ متری مرکز ثقل برداشت و تخلیه آن.	متر مکعب	۲۱,۶۰۰	۰/۰۰	۱/۰۰۰۰	۰
۱۱۰۳۰۷۰۲	حمل مواد حاصل از عملیات خاکی یا خاک‌های توده شده، وقتی که فاصله حمل بیش از ۱۰۰ متر تا ۵۰۰ متر باشد، به ازای هر ۱۰۰ متر مازاد بر۱۰۰ متر اول. کسر ۱۰۰ متر به تناسب محاسبه می‌شود.	متر مکعب	۱,۸۱۰	۰/۰۰	۴/۰۰۰۰	۰
۱۱۰۳۰۷۰۳	حمل مواد حاصل از عملیات خاکی یا خاک‌های توده شده، وقتی که فاصله حمل بیش از۵۰۰ متر تا ۱۰ کیلومتر باشد، برای هر کیلومتر مازاد بر ۵۰۰ متر اول، برای راه‌های آسفالتی (کسر کیلومتر به نسبت قیمت یک کیلومتر محاسبه می‌شود).	متر مکعب کیلومتر	۵,۲۶۰	۰/۰۰	۹/۵۰۰۰	۰
۱۱۰۳۰۷۰۴	حمل مواد حاصل از عملیات خاکی یا خاک‌های توده شده، وقتی که فاصله حمل بیش از ۱۰ کیلومتر تا ۳۰ کیلومتر باشد، برای هر کیلومتر مازاد بر ۱۰ کیلومتر، برای راه‌های آسفالتی (کسر کیلومتر، به نسبت قیمت یک کیلومتر محاسبه می‌شود).	متر مکعب کیلومتر	۳,۸۰۰	۰/۰۰	۱۵/۰۰۰۰	۰
	جمع بدون ضرایب					۰
جمع ردیف های : ف						۰

فهرست بهای پایه رشته ابنیه فصل پنجم . قالب بندی چوبی **سال ۱۳۹۸**

شماره ردیف	شرح	واحد	بهای واحد	مقدار	ضریب	بهای کل
۱۱۰۵۰۱۰۱	تهیه وسایل و قالب‌بندی با استفاده از تخته نراد خارجی، در پی‌ها و شناژهای مربوط به آن.	مترمربع	۴۶۳,۵۰۰	۰/۰۰	۱/۰۰۰۰	۰
	جمع بدون ضرایب					۰
جمع ردیف های : ف						۰

پیمانکار:

قرارداد: اجرای کفساری جهت اقامه نماز و بهسازی دیوار موجود ضلع جنوب

فهرست بهای پایه رشته ابنیه — فصل هشتم . بتن درجا — **سال ۱۳۹۸**

شماره ردیف	شرح	واحد	بهای واحد	مقدار	ضریب	بهای کل
۱۱۰۸۰۱۰۵	تهیه و اجرای بتن با شن و ماسه شسته طبیعی یا شکسته با مقاومت فشاری مشخصه ۲۰ مگاپاسکال.	متر مکعب	۱,۶۸۹,۰۰۰	۳۵/۰۰	۱/۰۰۰۰	۵۹,۱۱۵,۰۰۰
	جمع بدون ضرایب					۵۹,۱۱۵,۰۰۰
	جمع ردیف های : ف					۵۹,۱۱۵,۰۰۰

فهرست بهای پایه رشته ابنیه — فصل هجدهم . اندودکاری و بندکشی — **سال ۱۳۹۸**

شماره ردیف	شرح	واحد	بهای واحد	مقدار	ضریب	بهای کل
۱۱۱۸۰۴۰۱	اندود تخته ماله ای (قشر رویه) در یکدست، به ضخامت حدود ۰,۵ سانتی‌متر، روی سطوح قائم و افقی با ملات سیمان، پودر و خاک سنگ ۱:۱:۳.	مترمربع	۸۸,۲۰۰	۱,۰۰۰/۰۰	۱/۰۰۰۰	۸۸,۲۰۰,۰۰۰
۱۱۱۸۰۴۰۳	اضافه‌بها نسبت به ردیفهای ۱۸۰۴۰۱ و ۱۸۰۴۰۲، در صورتی که، به جای سیمان پرتلند از سیمان سفید استفاده شود.	مترمربع	۱,۸۴۰	۱,۰۰۰/۰۰	۱/۰۰۰۰	۱,۸۴۰,۰۰۰
	جمع بدون ضرایب					۹۰,۰۴۰,۰۰۰
	جمع ردیف های : ف					۹۰,۰۴۰,۰۰۰

فهرست بهای پایه رشته ابنیه — فصل بیست ودوم . کارهای سنگی با سنگ پلاک — **سال ۱۳۹۸**

شماره ردیف	شرح	واحد	بهای واحد	مقدار	ضریب	بهای کل
۱۱۲۲۰۳۰۳	تهیه و نصب سنگ پلاک مرمریت کرم و یا صورتی آباده در سطوح افقی به ضخامت ۱,۵ تا ۲ سانتی‌متر.	مترمربع	۷۶۶,۰۰۰	۳۵۰/۰۰	۱/۰۰۰۰	۲۶۸,۱۰۰,۰۰۰
	جمع بدون ضرایب					۲۶۸,۱۰۰,۰۰۰
	جمع ردیف های : ف					۲۶۸,۱۰۰,۰۰۰

فهرست بهای پایه رشته ابنیه — فصل بیست وششم . زیراساس و اساس — **سال ۱۳۹۸**

شماره ردیف	شرح	واحد	بهای واحد	مقدار	ضریب	بهای کل
۱۱۲۶۰۱۰۱	تهیه مصالح زیراساس ازمصالح رودخانه ای با دانه بندی صفر تا ۵۰ میلی‌متر.	متر مکعب	۲۹۶,۰۰۰	۲۰۰/۰۰	۱/۰۰۰۰	۵۹,۲۰۰,۰۰۰
۱۱۲۶۰۱۰۲	تهیه مصالح زیر اساس از مصالح رودخانه ای با دانه بندی صفر تا ۳۸ میلی‌متر.	متر مکعب	۳۰۲,۰۰۰	۵۰/۰۰	۱/۰۰۰۰	۱۵,۱۰۰,۰۰۰
۱۱۲۶۰۶۰۲	پخش، آب پاشی، تسطیح و کوبیدن قشرهای زیر اساس به ضخامت تا ۱۵ سانتی‌متر، با حداقل ۹۵ درصد تراکم به روش آشو اصلاحی.	متر مکعب	۳۹,۹۰۰	۵۲/۵۰	۱/۰۰۰۰	۲,۰۹۴,۷۵۰
۱۱۲۶۰۶۰۳	پخش، آب پاشی، تسطیح و کوبیدن قشرهای زیر اساس به ضخامت بیشتر از ۱۵ سانتی‌متر، با حداقل ۱۰۰ درصد	متر مکعب	۴۷,۴۰۰	۱۴۷/۵۰	۱/۰۰۰۰	۶,۹۹۱,۵۰۰

پیمانکار:

قرارداد: اجرای کفساری جهت اقامه نماز و بهسازی دیوار موجود ضلع جنوب

	تراکم به روش آشو اصلاحی.					
	جمع بدون ضرایب					۸۳,۳۸۶,۲۵۰
جمع ردیف های : ف						۸۳,۳۸۶,۲۵۰

فهرست بهای پایه رشته ابنیه — فصل بیست و هشتم . حمل و نقل — **سال ۱۳۹۸**

شماره ردیف	شرح	واحد	بهای واحد	مقدار	ضریب	بهای کل
۱۱۲۸۰۱۰۱	حمل آهن آلات و سیمان پاکتی، نسبت به مازاد بر۳۰ کیلومتر تا فاصله ۷۵ کیلومتر.	تن کیلومتر	۲,۰۲۰	۱۵/۸۹	٤٥/۰۰۰۰	۱,٤٤٤,٤۰۱
۱۱۲۸۰۱۰۲	حمل آهن آلات و سیمان پاکتی، نسبت به مازاد بر ۷۵ کیلومتر تا فاصله ۱۵۰ کیلومتر.	تن کیلومتر	۱,۳٦۰	۱۵/۸۹	۳۵/۰۰۰۰	۷۵٦,۳٦٤
۱۱۲۸۰۲۰۱	حمل آجر و مصالح سنگی نسبت به مازاد بر ۳۰ کیلومتر تا فاصله ۷۵ کیلومتر.	تن کیلومتر	۱,۹۷۰	۷۷/۰۰	۲۲/۰۰۰۰	۳,۳۳۷,۱۸۰
۱۱۲۸۰۲۰۱	حمل آجر و مصالح سنگی نسبت به مازاد بر ۳۰ کیلومتر تا فاصله ۷۵ کیلومتر.	تن کیلومتر	۱,۹۷۰	۱۷/۵۰	۱۲/۰۰۰۰	٤۱۳,۷۰۰
	جمع بدون ضرایب					۵,۹۵۱,٦٤۵
جمع ردیف های : ف						۵,۹۵۱,٦٤۵

پیمانکار:

1.35 1.10 1.35 1.55 1.33

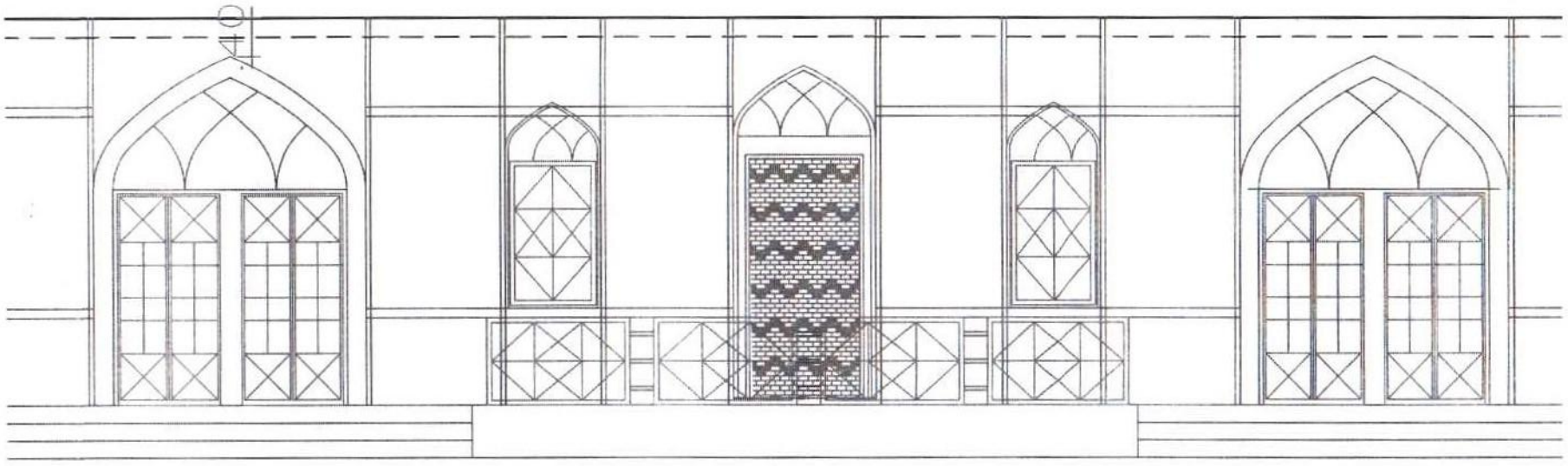

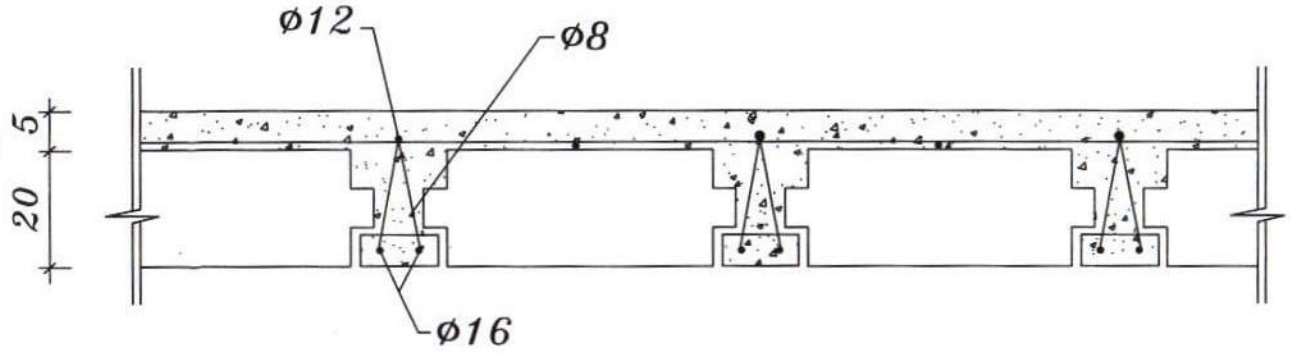

عنوان نقشه جزئیات تیرچه

Scale 1:10

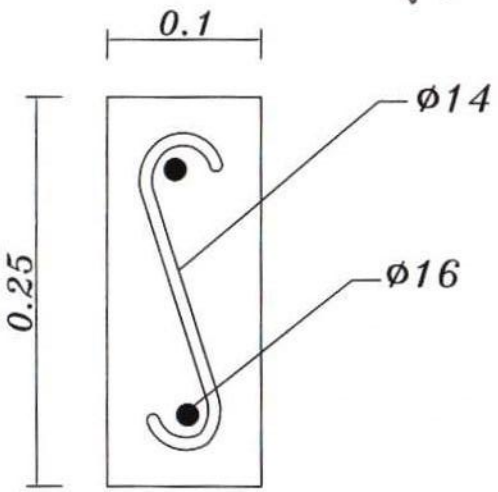

Scale 1:5

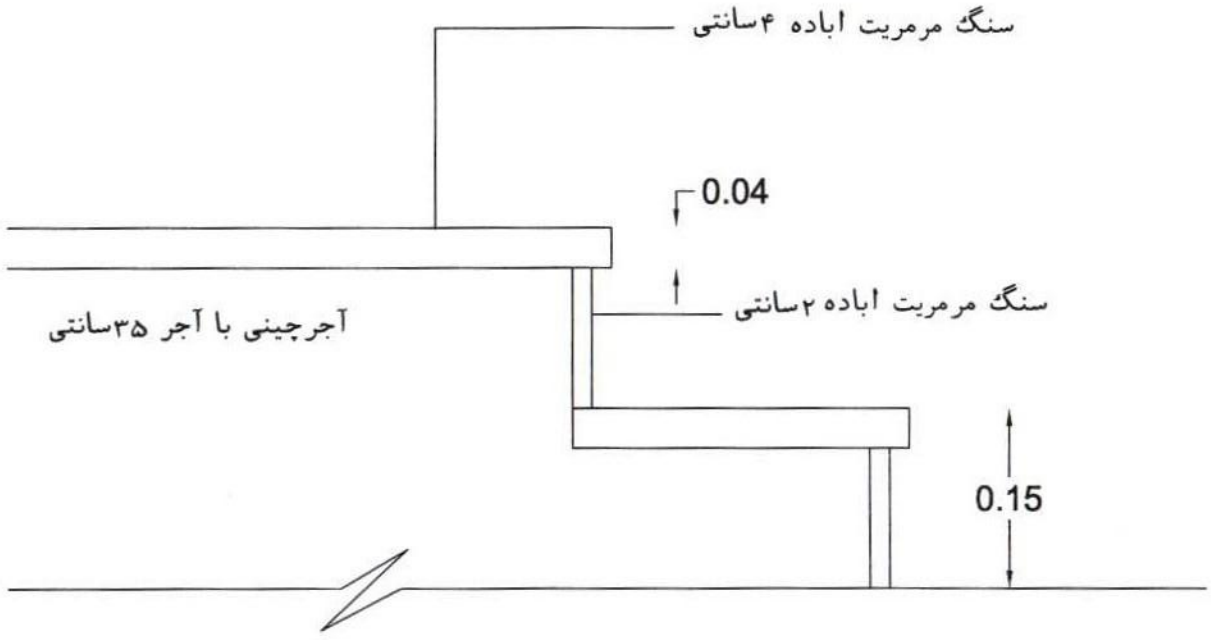

جزئیات پله ورودی

Scale 1:10

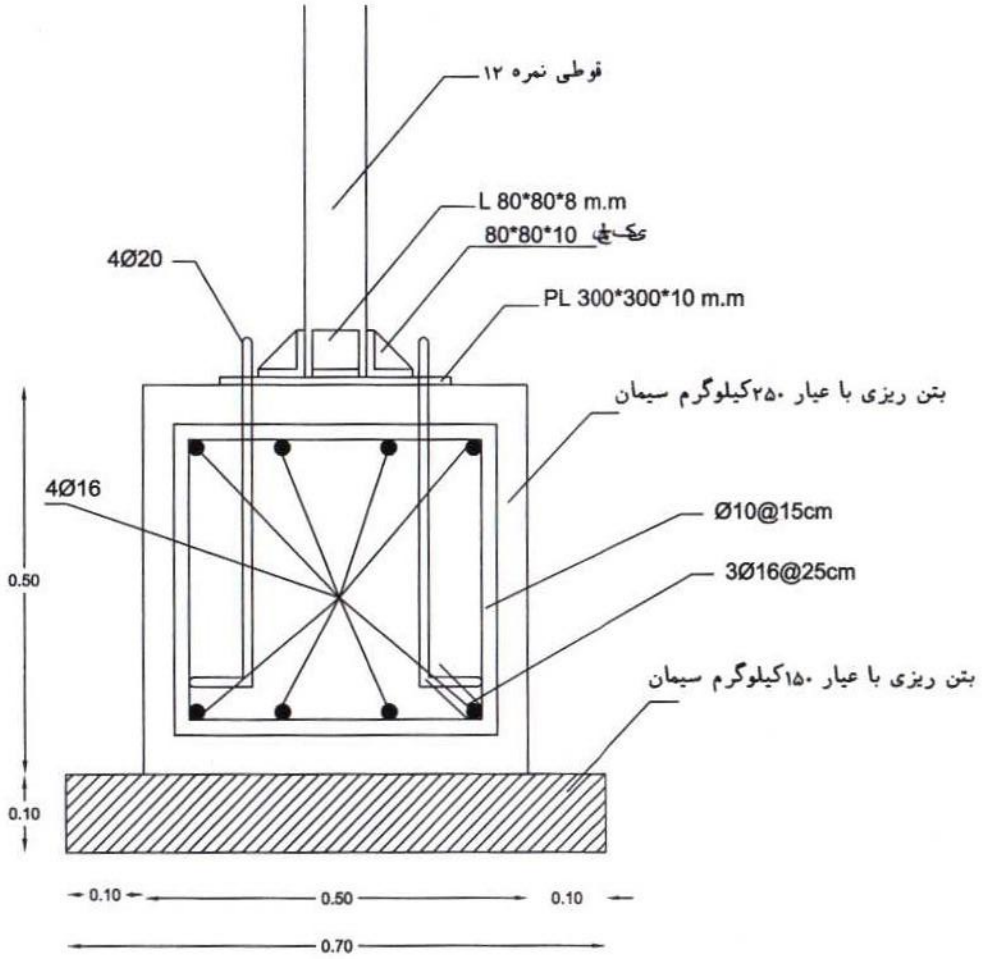

کلاف افقی با قوطی ۹

جزئیات فونداسیون

Scale 1:10

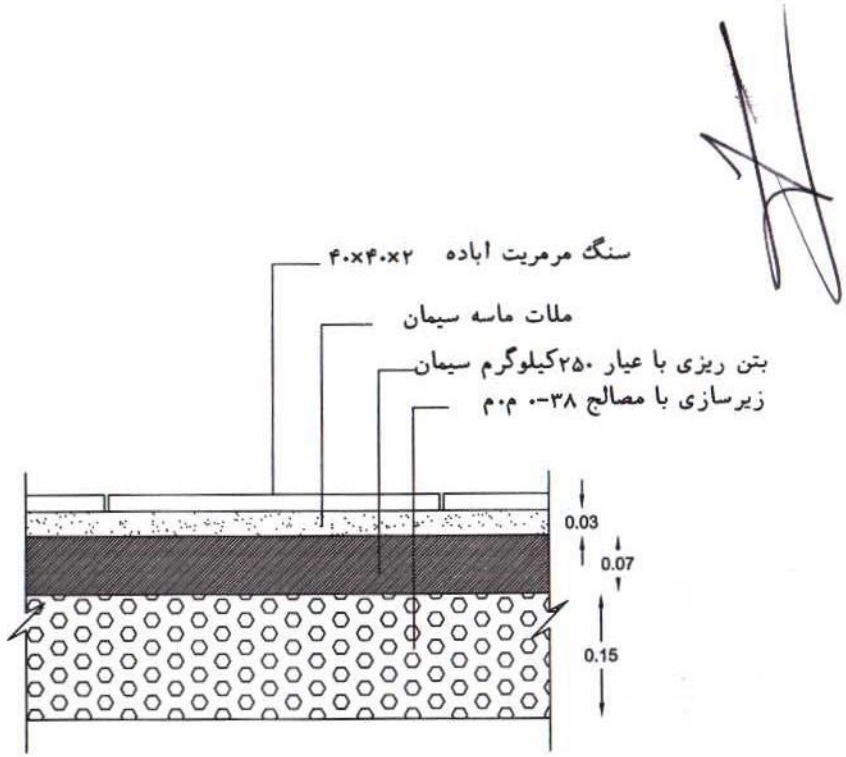

B جزئیات

Scale 1:10

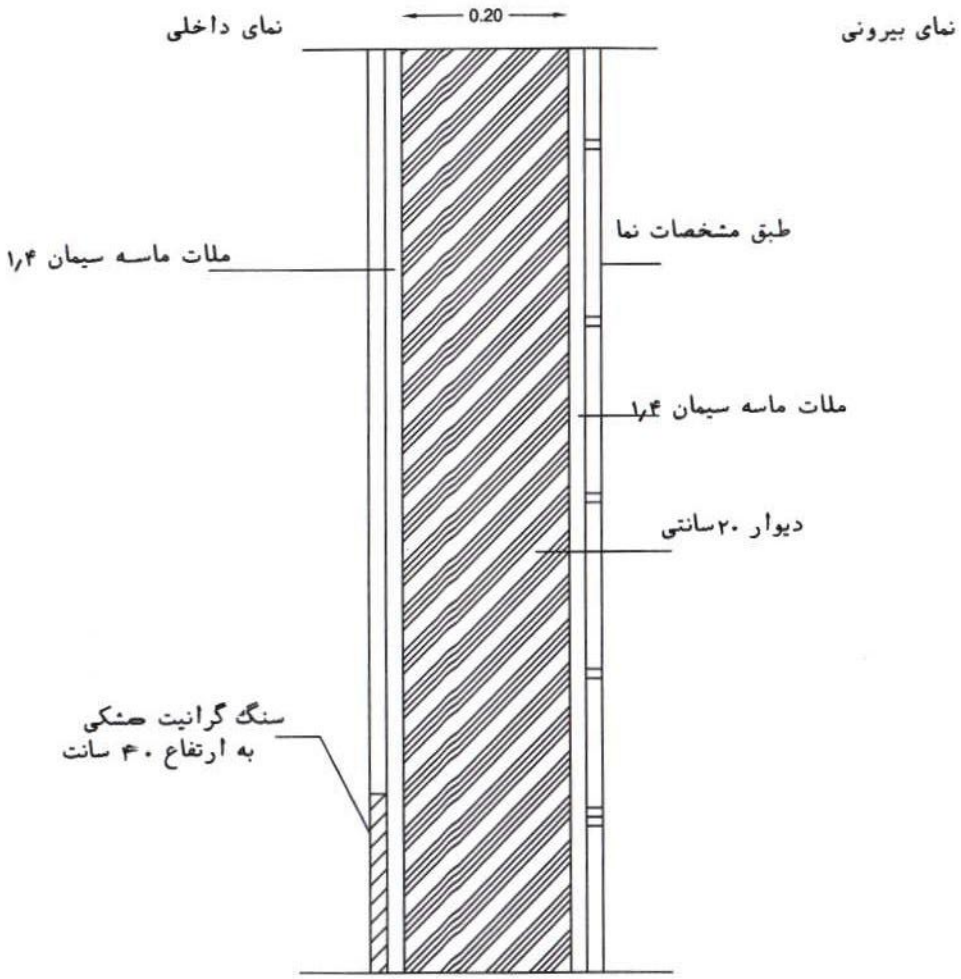

D جزئیات

Scale 1:10

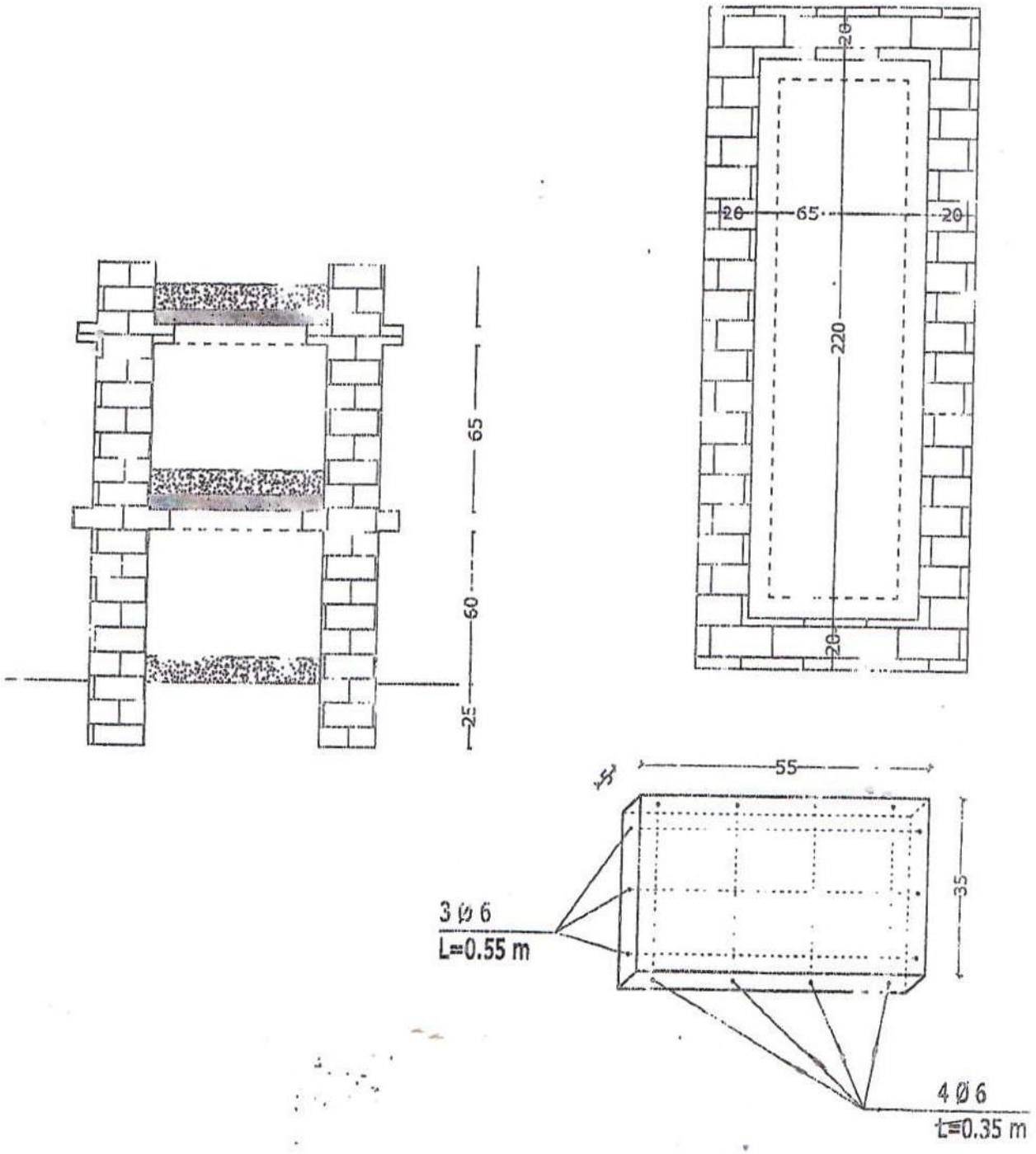

سنگ لحد اجرایی مطابق قبور

اجرای قبور آجری ۴ طبقه در محوطه آرامستان

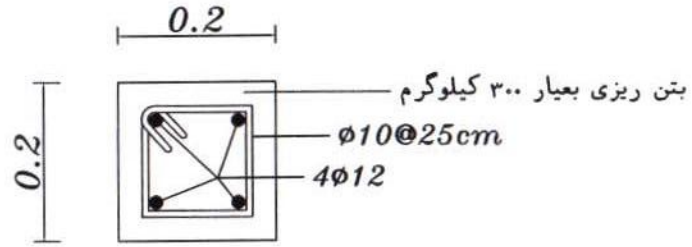

جزئیات شناژهای قائم طبقه همکف

Scale 1:10

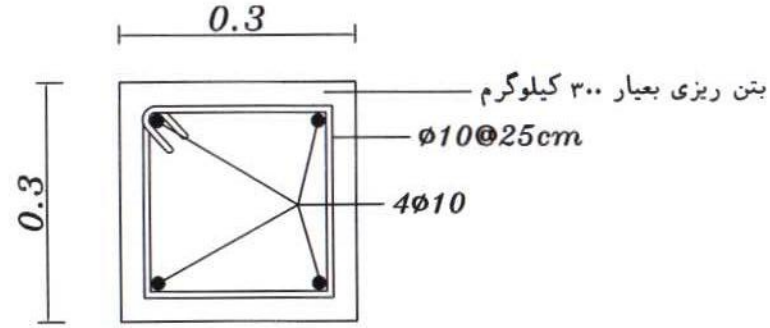

جزئیات شناژ های افقی طبقه همکف

Scale 1:10

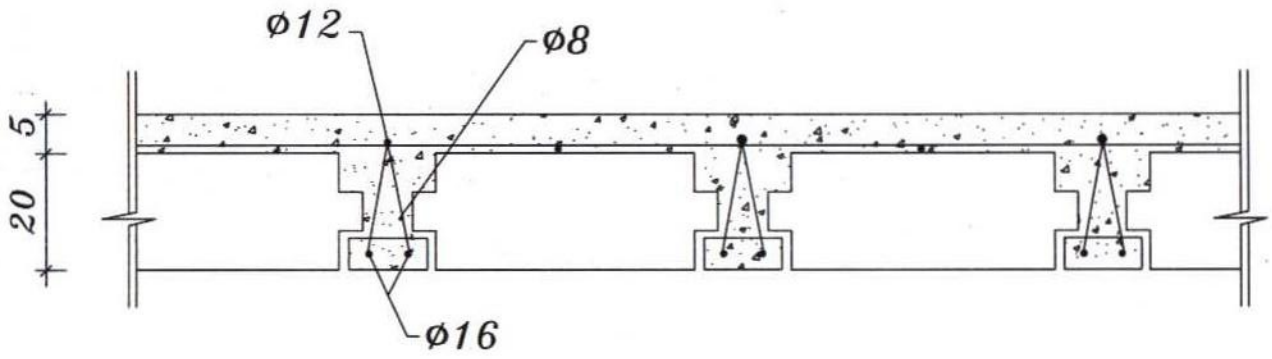

عنوان نقشه جزئیات تیرچه

Scale 1:10

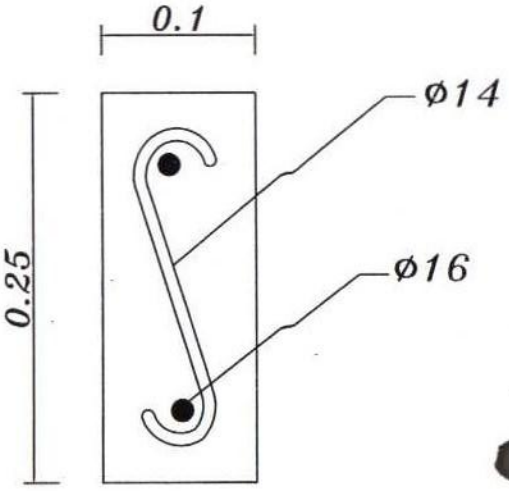

Scale 1:5

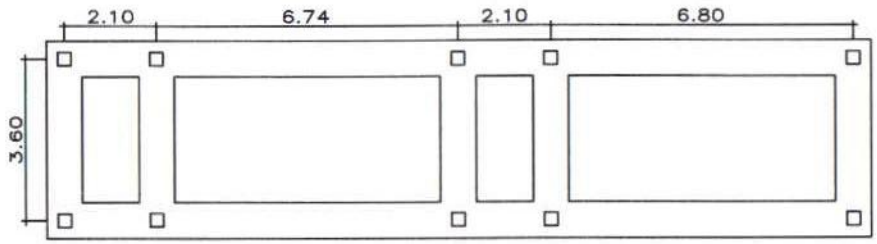

پلان فونداسیون

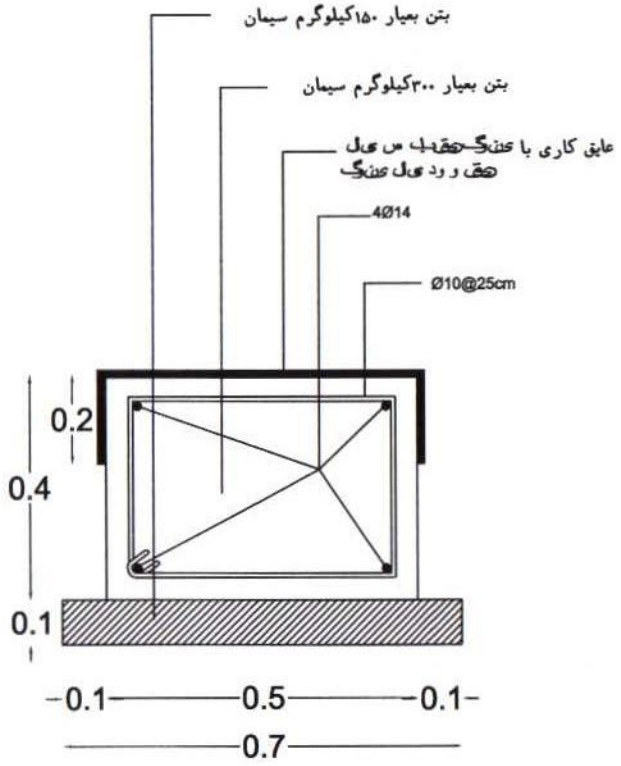

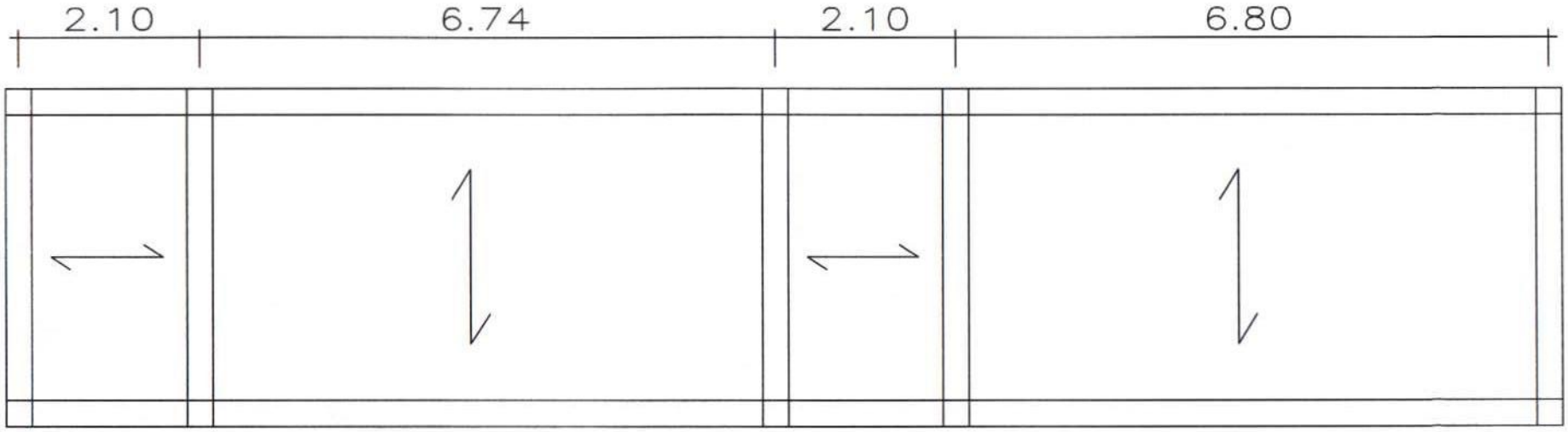

پلان تیرریزی

Scale 1:50

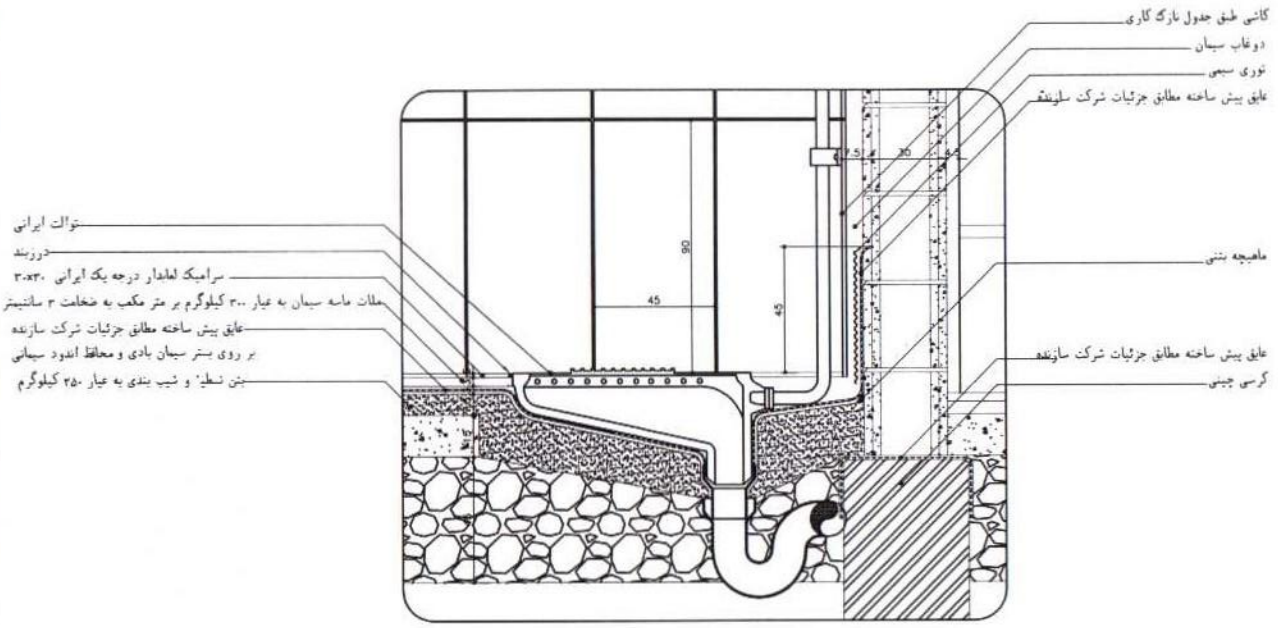

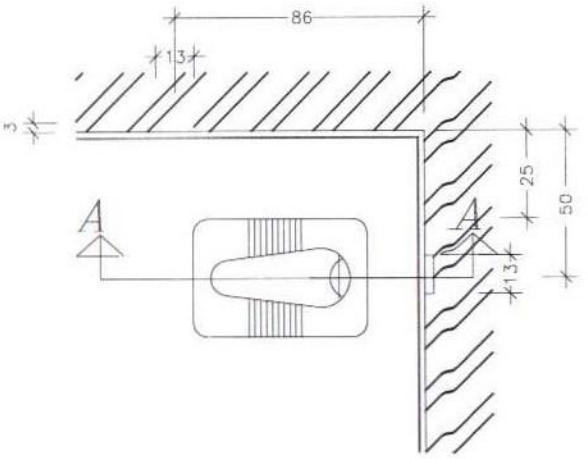

جزئیات توالت ایرانی در همکف

Section–A–A

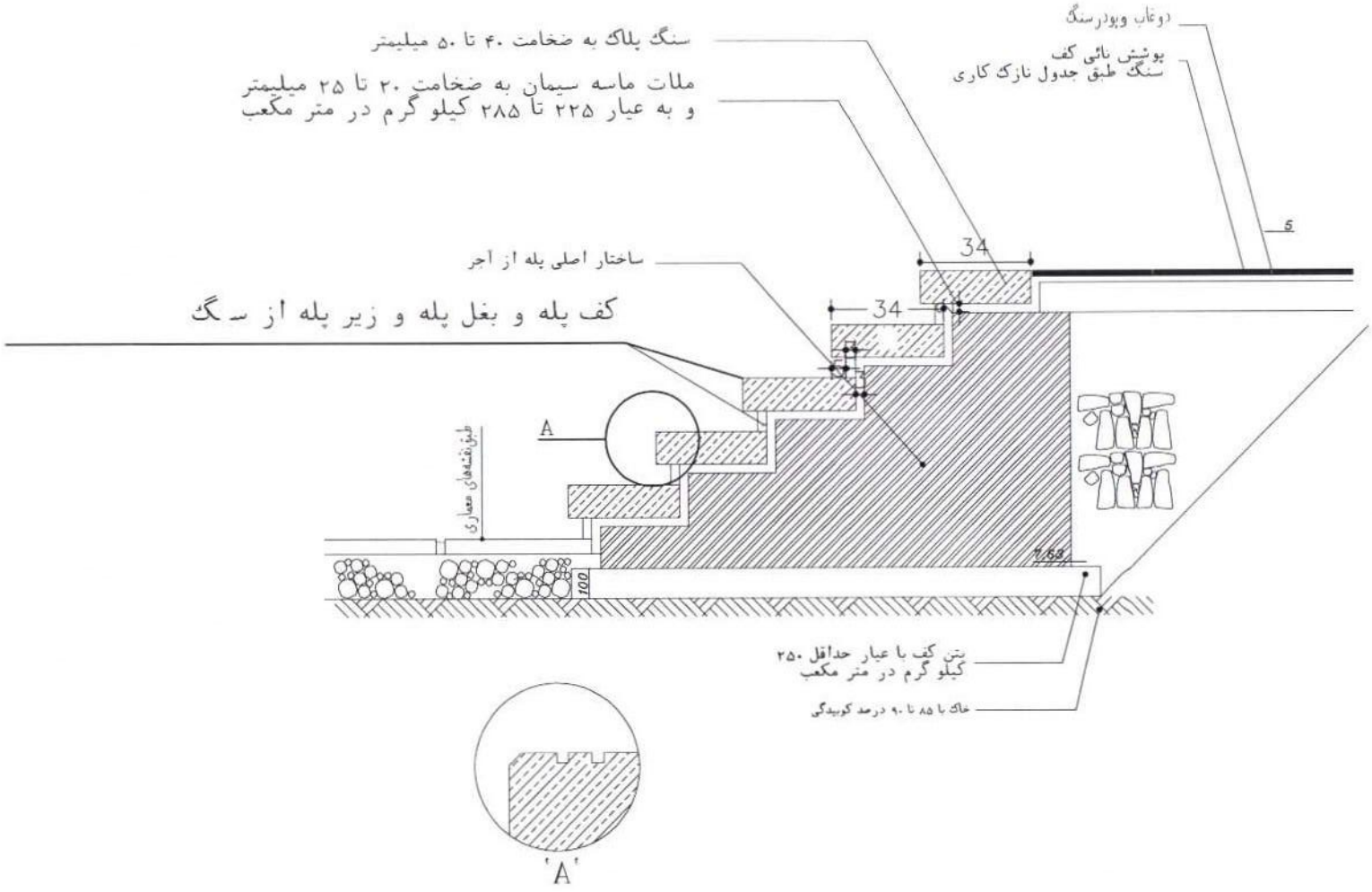
دوغاب وپودرسنگ
سنگ پلاک به ضخامت ۴۰ تا ۵۰ میلیمتر
پوشش نائی کف
سنگ طبق جدول نازک کاری
ملات ماسه سیمان به ضخامت ۲۰ تا ۲۵ میلیمتر
و به عیار ۲۲۵ تا ۲۸۵ کیلو گرم در متر مکعب
5
34
34
ساختار اصلی پله از آجر
کف پله و بغل پله و زیر پله از سنگ
A
طبق نقشه‌های معماری
7.63
100
بتن کف با عیار حداقل ۲۵۰
کیلو گرم در متر مکعب
خاک با ۸۵ تا ۹۰ درصد کوبیدگی
'A'

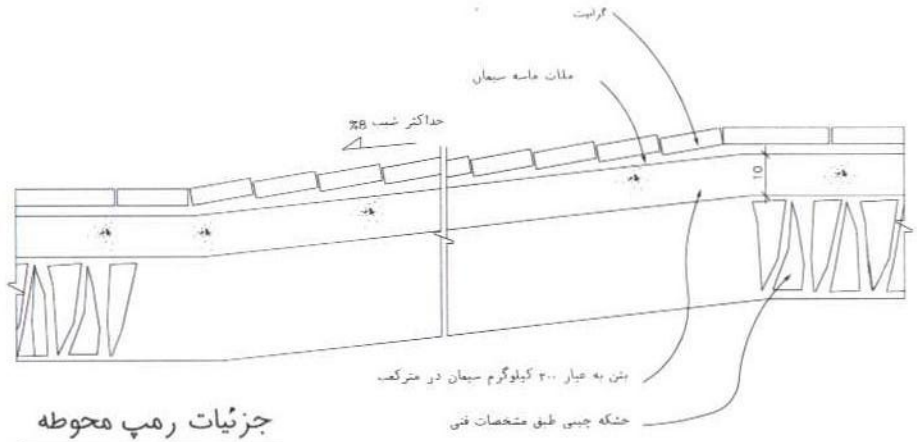

جزئیات رمپ محوطه

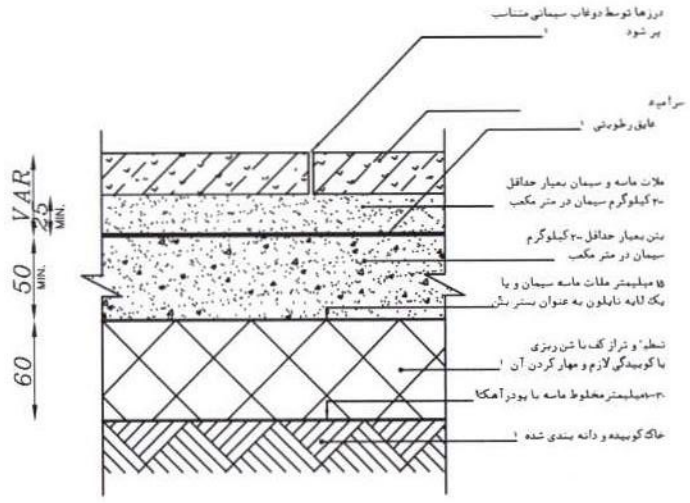

جزئیات کفسازی همکف با پوشش سرامیک

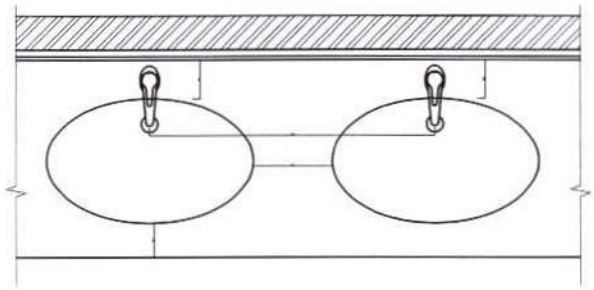

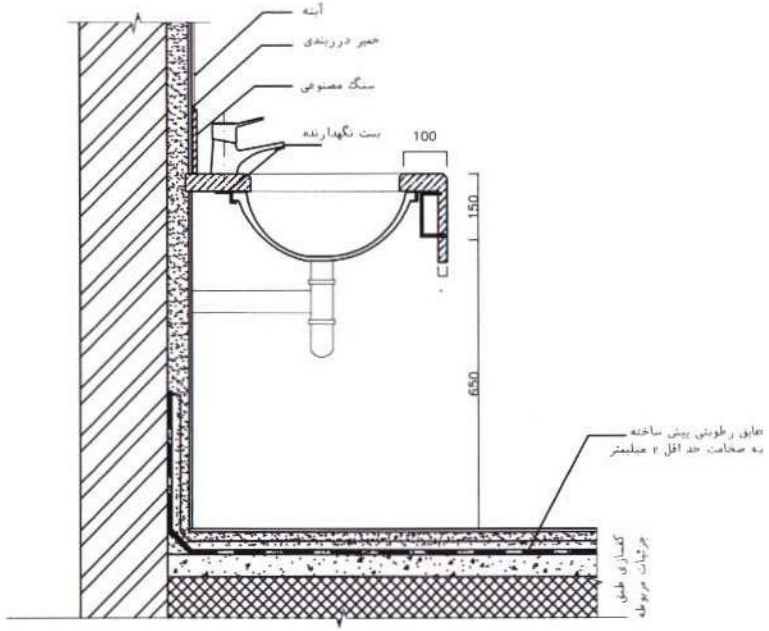

جزئیـــات پایه و اتصال دستشوئی

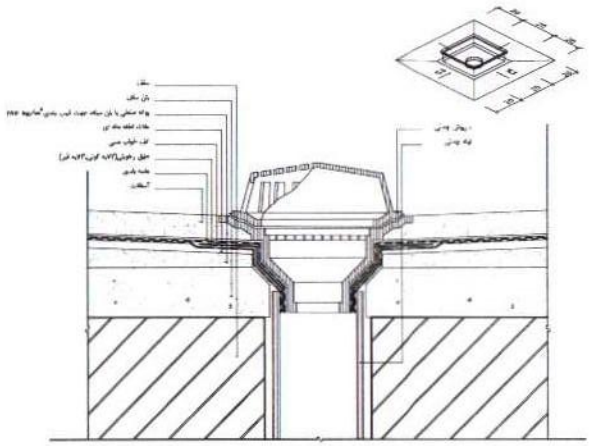

جزئیات آبرو بام

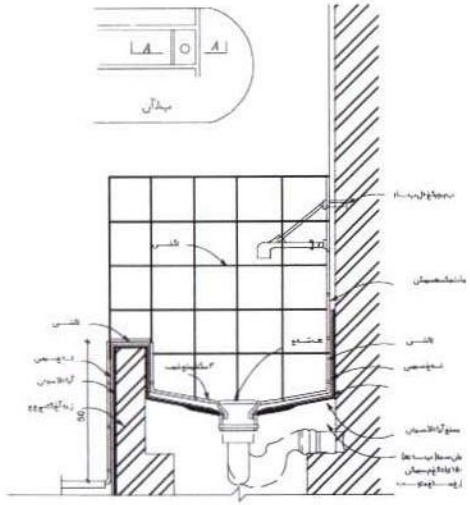

تی شوی

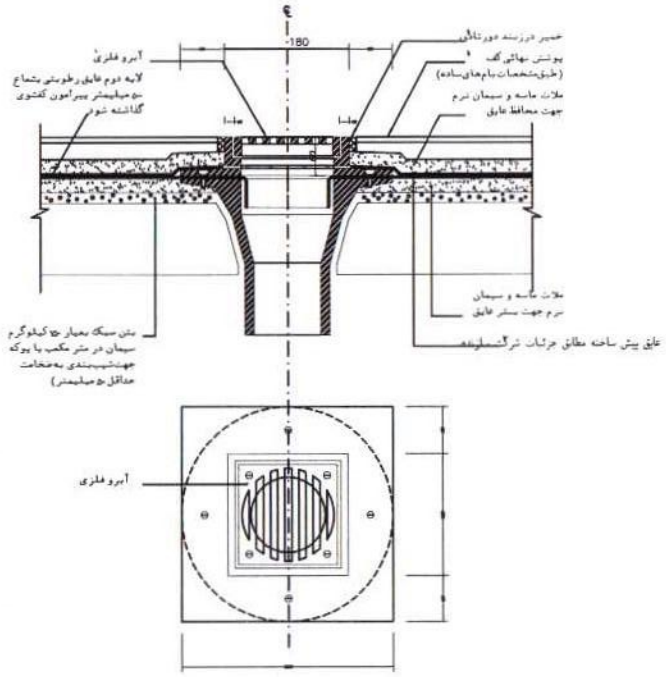

جزئیات کفشوی سرویس ها یا آشپزخانه در طبقات

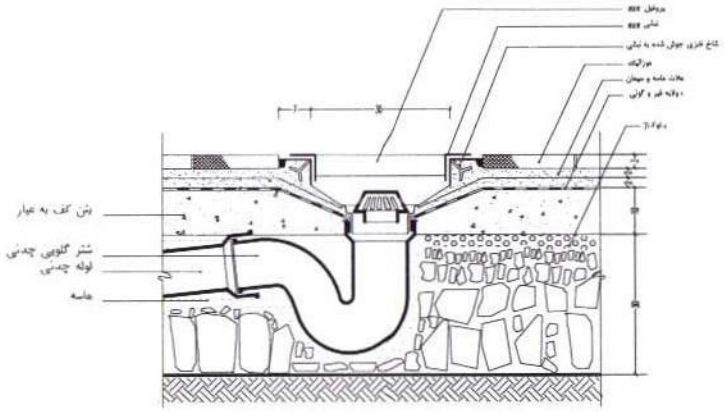

جزئیات کفشور در هیکف

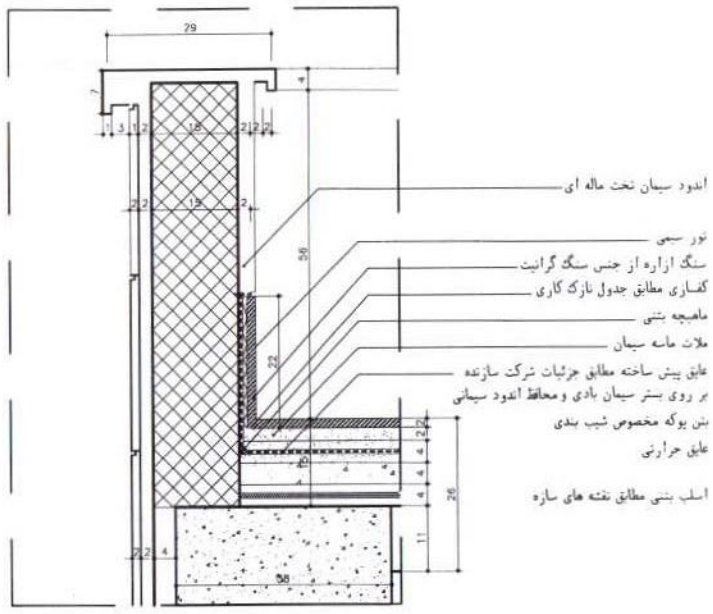

SCALE:1/10

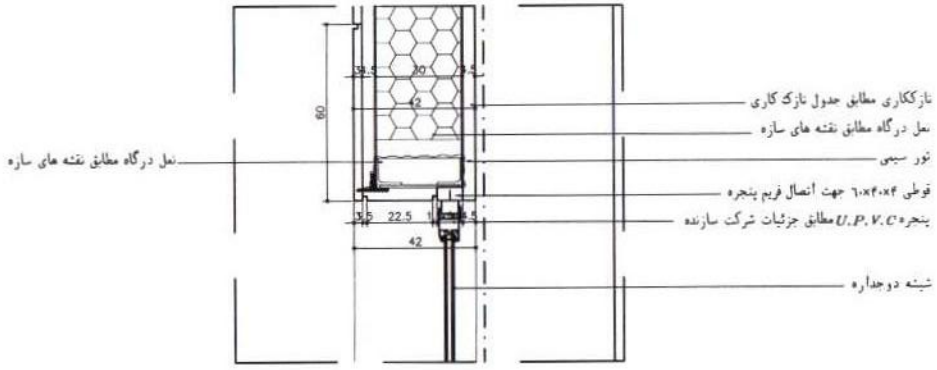

SCALE:1/10

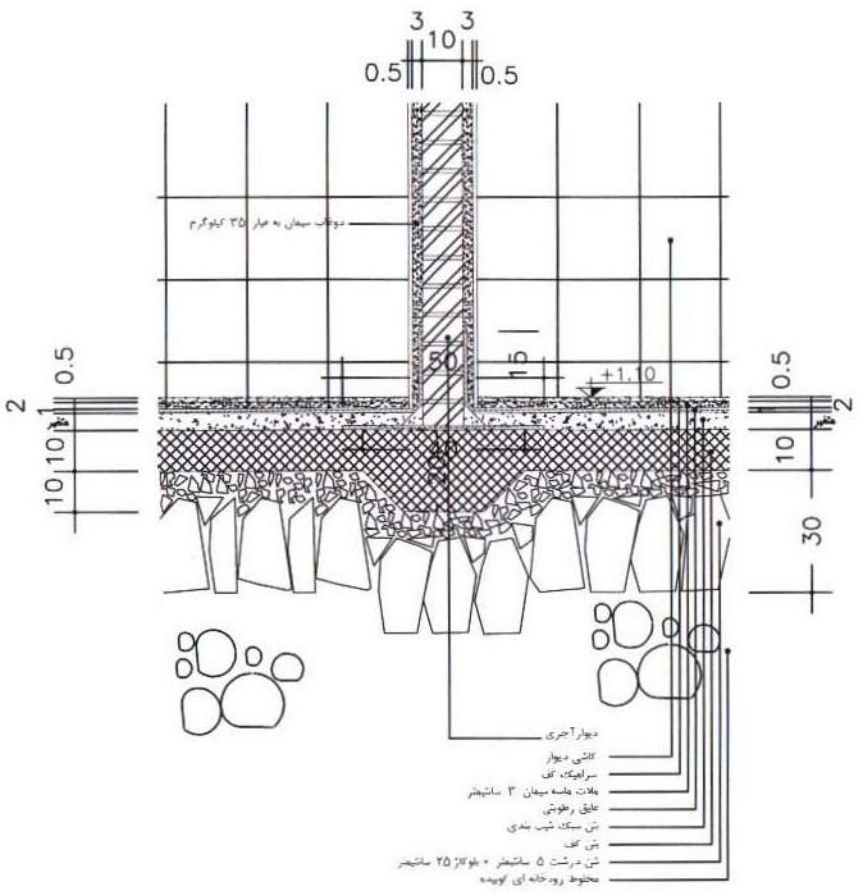

جزئیات دیوار ۱۰ سانتیمتری بین سرویسهای بهداشتی (همکف)

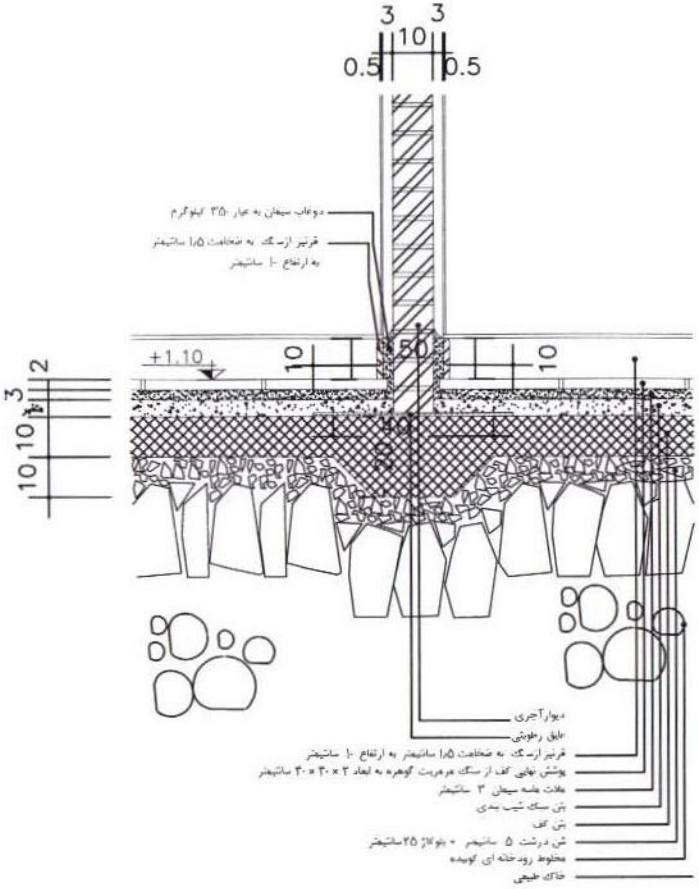

جزئیات دیوار ۱۰ سانتیمتری داخلی (همکف)

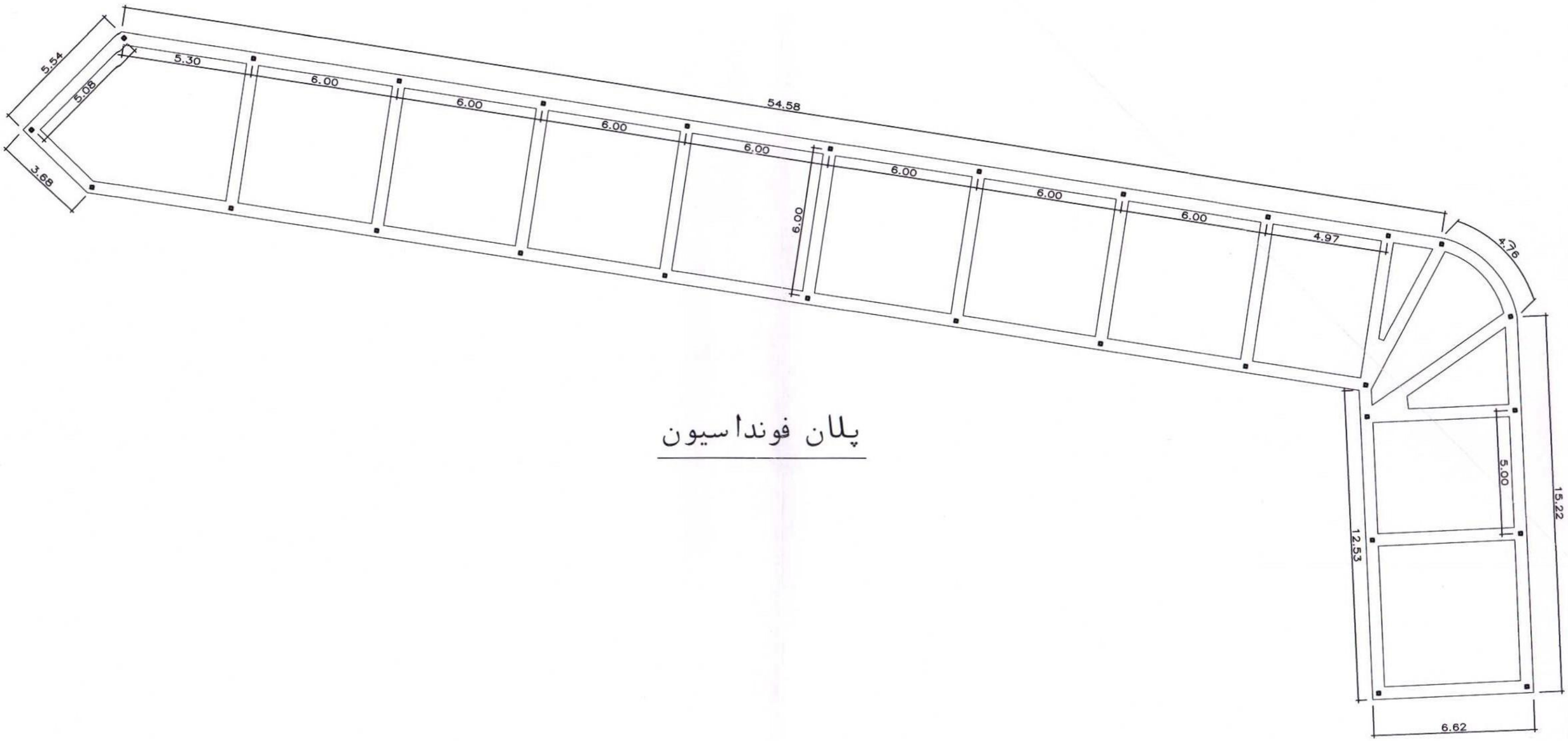

پلان فونداسیون

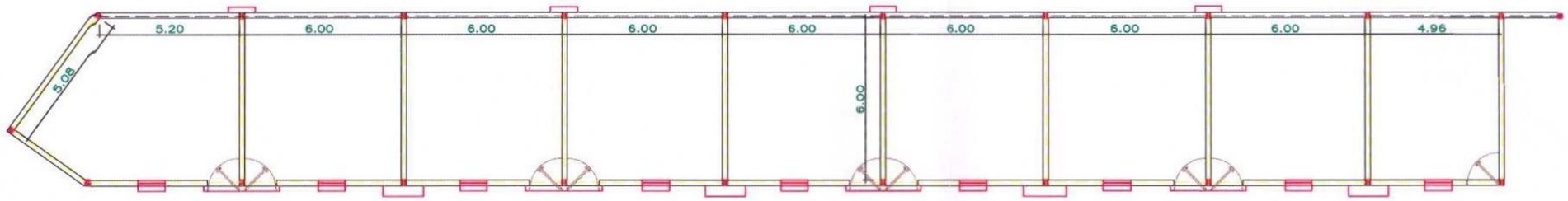
5.20
6.00
6.00
6.00
6.00
6.00
6.00
6.00
4.96
5.08
6.00

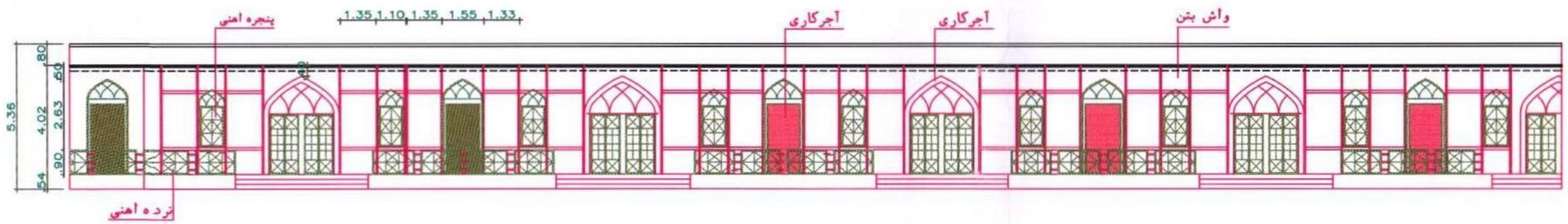
پنجره اهنی
1.35 1.10 1.35 1.55 1.33
آجرکاری
آجرکاری
واش بتن
5.36
.80
.60
2.63
4.02
.90
.54
نرده اهنی

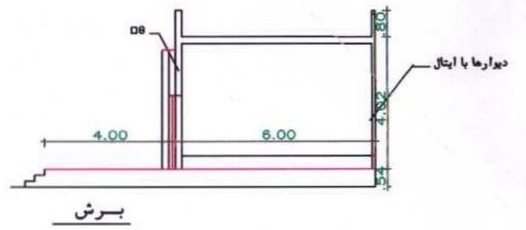
D8
دیوارها با ایتال
.80
4.02
.54
4.00
6.00

برش

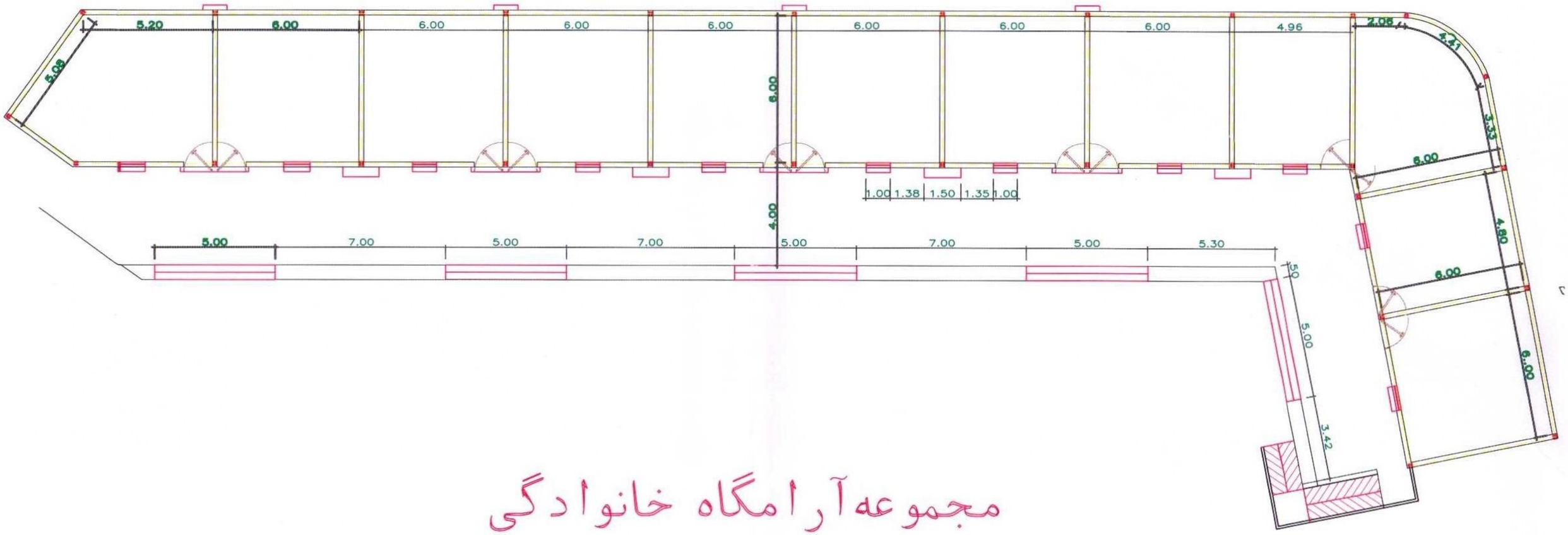

مجموعه آرامگاه خانوادگی

مجموعه آرامگاه خانوادگی
سرویس بهداشتی
محوطه اقامه نماز ۳۰۰ مترمربع
غرفه های تجاری
محل اجرای سردرب ورودی
600
700
1954

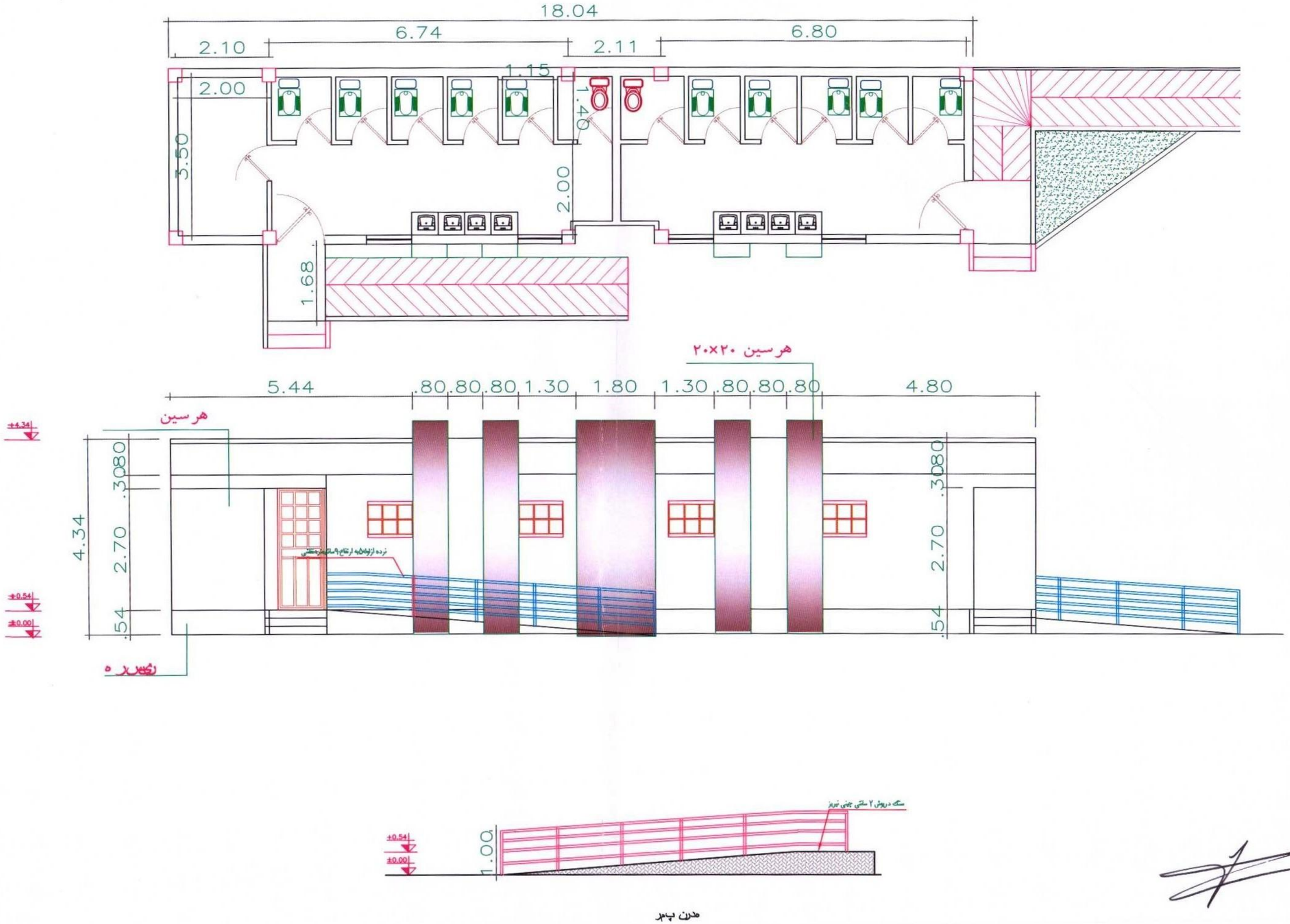
18.04
6.74
6.80
2.10
2.11
1.15
2.00
1.40
3.50
2.00
1.68
هرسین ۲۰×۲۰
5.44
.80
.80
.80
1.30
1.80
1.30
.80
.80
.80
4.80
هرسین
4.34
.3080
2.70
.54
±4.34
±0.54
±0.00
1.00